Типовые материалы для проектирования

501-01-6.87

ЖЕЛЕЗНОДОРОЖНЫЕ ПЕРЕЕЗДЫ
ПУТЕВАЯ ЧАСТЬ

АЛЬБОМ 4

НСЖ Настилы переходов для прогона скота железобетонные

НСД Настилы переходов для прогона скота деревянные

23966/04

ТИПОВЫЕ МАТЕРИАЛЫ ДЛЯ ПРОЕКТИРОВАНИЯ

501-01-6.89

ЖЕЛЕЗНОДОРОЖНЫЕ ПЕРЕЕЗДЫ

ПУТЕВАЯ ЧАСТЬ

АЛЬБОМ 4

ПЕРЕЧЕНЬ АЛЬБОМОВ

Альбом 1	ПЗ	Пояснительная записка
Альбом 2	НПЖ	Настилы переездов железобетонные
	НПД	Настилы переездов деревянные
Альбом 3	НДЖ	Настилы пешеходных дорожек железобетонные
	НДД	Настилы пешеходных дорожек деревянные
Альбом 4	НСЖ	Настилы переходов для прогона скота железобетонные
	НСД	Настилы переходов для прогона скота деревянные
Альбом 5	С	Сметы

Разработан
Гипропромтрансстроем

Главный инженер института С.А. Воронков
Начальник отдела В.А. Михайлов
Главный инженер проекта В.Н. Савицкая

Утвержден МПС СССР
Указание от 17.08.89 N Н-2128у
Введен в действие Гипропромтрансстроем
Приказ от 18.08.89 N 180

Альбом 3

N N листов	Наименование и обозначение документов Наименование листа	Стр
	Титульный лист	1
	Содержание альбома	2
	Настилы пешеходных дорожек железобетонные „НДЖ"	
1	Настил пешеходных дорожек марки 1НДЖ1.	3
2	Настил пешеходных дорожек марки 1НДЖ1. Спецификация.	4
3	Настил пешеходных дорожек марки 2НДЖ1.	5
4	Настил пешеходных дорожек марки 2НДЖ1. Спецификация.	6
5	Узел I, II.	7
6	Узел III, IV	8
7	Узел V	9
8	Плита железобетонная ПЖ-2.	10
9	Брус крайний БК-1, БК-2, БК-3.	11
10	Брус средний БС-1, БС-2, БС-6, БС-7	
11	Доска настила ДН-5, ДН-6.	12
12	Брусок опорный БО-1	
13	Скоба прижимная.	13
14	Крюк прижимной	
15	Брус междупутья БМ-1, БМ-2, БМ-3, БМ-7, БМ-8	14
16	Шуруп	
17	Настил пешеходных дорожек марки 1НДЖ2	15
18	Настил пешеходных дорожек марки 1НДЖ2 Спецификация	16
19	Настил пешеходных дорожек марки 2НДЖ2	17

NN листов	Наименование и обозначение документов. Наименование листа.	Стр.
20	Настил пешеходных дорожек марки 2НДЖ2. Спецификация	18
21	Узел I, II	19
22	Брус крайний БК-4, БК-5, БК-6.	20
23	Брус средний БС-3, БС-4, БС-5, БС-8, БС-9, БС-10	
24	Брусок опорный БО-2, БО-3.	21
25	Брусок опорный БО-4, БО-5, БО-6, БО-7.	
26	Брус междупутья БМ-4, БМ-5, БМ-6.	22
27	Брус крайний БК-7, БК-8.	
	Настилы пешеходных дорожек деревянные „НДД"	
1	Настил пешеходных дорожек марки 1НДД1.	23
2	Настил пешеходных дорожек марки 1НДД1. Спецификация.	24
3	Настил пешеходных дорожек марки 2НДД1.	25
4	Настил пешеходных дорожек марки 2НДД1. Спецификация.	26
5	Узел I, II.	27
6	Настил пешеходных дорожек марки 1НДД2.	28
7	Настил пешеходных дорожек марки 1НДД2. Спецификация.	29
8	Настил пешеходных дорожек марки 2НДД2.	30
9	Настил пешеходных дорожек марки 2НДД2. Спецификация.	31
10	Узел I, II	32
11	Брус крайний БК-9, БК-10	33
12	Брус междупутья БМ-9, БМ-10	

Альбом 4

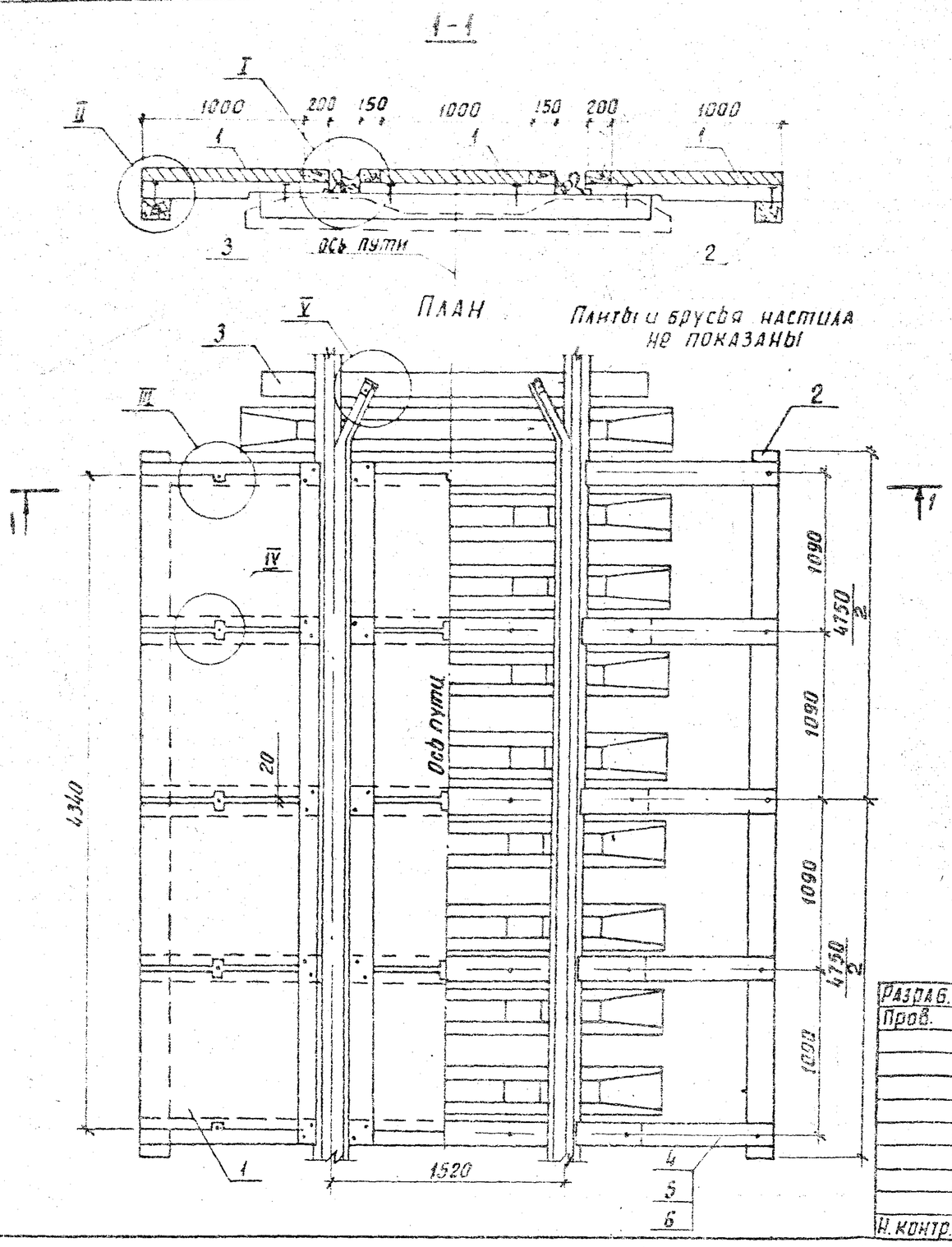

Наименование работ	Кол.
Замена существующего балласта щебеночным, $м^3$	8,6
Щебеночное основание, $м^3$	1,7
Дренажная призма, $м^3$	33,6
Планировка дренажной призмы, $м^2$	55,0

1. Все брусья перед укладкой железобетонных плит должны быть тщательно подбиты балластом.
2. Ниши в местах крепления плит к брусьям заполняются битумом с песком и щебнем.
3. Узлы I, II, III, IV см. НСЖ-5, НСЖ-6.
4. Узел крепления контррельса см. НСЖ-7.
5. Спецификацию см. НСЖ-2.

Разраб.	Патрикеев		501-01-6.89 НСЖ	
Пров.	Леонов			
Н. контр.	Осипенко		Железнодорожные переезды. Путевая часть	Стадия: РП; Лист: 1; Листов: 27
			Настил переходов для прогона скота марки 1НСЖ1	Гипропромтрансстрой

Инв. № подл. | Подпись и дата | Взам. инв. №

Копир.

Формат А3

Поз.	Наименование	Кол. на 1НСЖ1-			Обозначение документа
		-1	-2	-3	
1.	Плита железобетонная ПЖ-2	12	12	12	НСЖ-8
2	Лежень Л-1, брус				
	125×150×4750, 0.089 м³	2	2	2	ГОСТ 8486-86
3	Лежень Л-2, брус				
	150×150×2500, 0,056 м³	7	7	7	ГОСТ 8486-86
4	Брус крайний БК-1	10			НСЖ-9
5	Брус крайний БК-2		10		НСЖ-9
6	Брус крайний БК-3			10	НСЖ-9
7	Брус средний БС-2	5			НСЖ-10
8	Брус средний БС-3		5		НСЖ-10
9	Брус средний БС-4			5	НСЖ-10
13	Доска настила ДН-1				
	75×200×4500, 0.068 м³	2	2		ГОСТ 8486-86
14	Доска настила ДН-2			2	НСЖ-16
15	Брусок настила БН				
	75×150×4500, 0,051 м³	2	2	2	ГОСТ 8486-86
16	Брусок опорный БО-1	10	10		НСЖ-12
16а	Брусок опорный БО-2			10	НСЖ-12
17	Брусок контррельса БКР	4	4	4	НСЖ-7
19	Контррельс Р43				
	ℓ = 6000; 267,9 кг	2	2	2	НСЖ-7

Поз.	Наименование	Кол. на 1НСЖ1-			Обозначение документа
		-1	-2	-3	
20	Гвозди строительные				
	Гвозди К5.0×150; 0.02кг	60	60	100	ГОСТ 4028-63
21	Шуруп путевой				
	24×170; 0.56 кг	45	45	25	ГОСТ 809-71
22	Шуруп	4	4	4	НСЖ-15
23	Шайбы пружинные путевые				
	Шайба 24; 0.07кг	49	49	29	ГОСТ 19115-73
24	Скоба прижимная	9	9	9	НСЖ-13
25	Крюк прижимной	6	6	6	НСЖ-14
26	Костыль 230; 0.51кг	10	10	10	ГОСТ 5812-82

Разраб.	Петрикеев		501-01-6.89 НСЖ
Пров.	Леонова		
Н контр.	Осипенко		Настил переходов для прогона ската марки 1НСЖ1. Спецификация

Стадия	Лист	Листов
РП	2	77

ГИПРОПРОМТРАНССТРОЙ

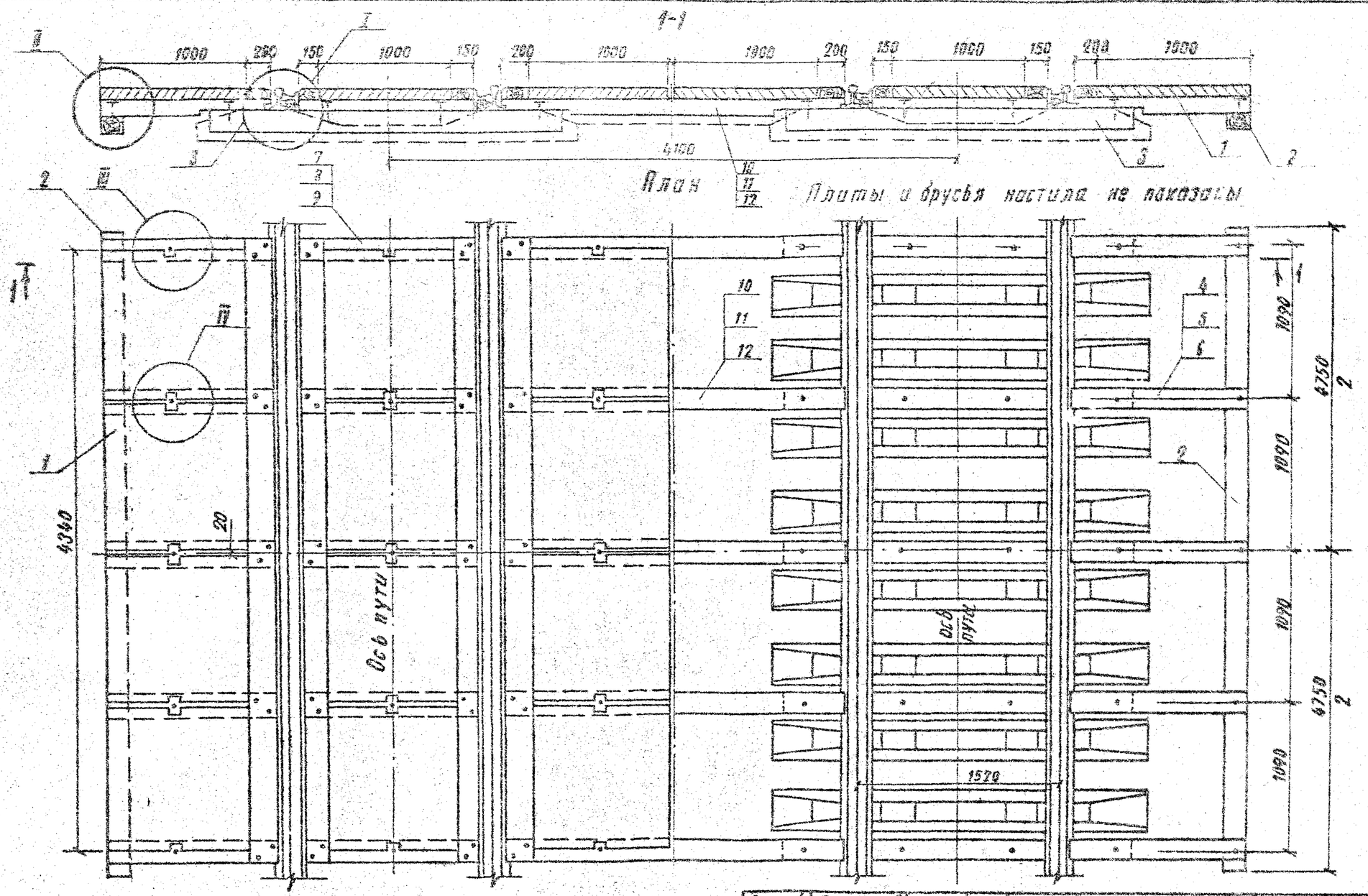

1. Все брусья перед укладкой железобетонных плит должны быть тщательно подбиты балластом.
2. Ниши в местах крепления плит к брусьям заполняются битумом с песком и щебнем
3. Узлы I, II, III, IV см НСЖ-5, НСЖ-6
4. Узел крепления контррельса см. НСЖ-2
5. Спецификацию см. НСЖ-4.

Разраб.	Патрикеев		501-01-6.89 НСЖ	
Провер.	Леонова			
Н. контр.	Осиленко		Железнодорожные переходы Путевая часть	Стадия РП · Лист 3 · Листов 27
			Настил переходов для прогона скота марки 2НСЖ1	Гипропромтрансстрой

Поз	Наименование	-1	-2	-3	Обозначение документа
1	Плита железобетонная П-2	24	24	24	НСЖ-8
2	Лежень Л-1, брус				
	125 x 150 x 4750, 0,089 м³	2	2	2	ГОСТ 8486-86
3	Лежень Л-2, брус				
	150 x 150 x 2500; 0,056 м³	14	14	14	ГОСТ 8486-86
4	Брус крайний БК-1	10			НСЖ-9
5	Брус крайний БК-2		10		НСЖ-9
6	Брус крайний БК-3			10	НСЖ-9
7	Брус средний БС-2	10			НСЖ-10
8	Брус средний БС-3		10		НСЖ-10
9	Брус средний БС-4			10	НСЖ-10
10	Брус междупутья БМ-1	5			НСЖ-11
11	Брус междупутья БМ-2		5		НСЖ-11
12	Брус междупутья БМ-3			5	НСЖ-11
13	Доска настила ДН-1				
	75 x 200 x 4500, 0,068 м³	4	4		ГОСТ 8486-86
14	Доска настила ДН-2			4	НСЖ-16
15	Брусок настила БН,				
	75 x 150 x 4 500, 0,051 м³	4	4	4	ГОСТ 8486-86
16	Брусок опорный БО-1	20	20		НСЖ-12
16а	Брусок опорный БО-2			20	НСЖ-12
17	Брусок контррельса БКР	8	8	8	НСЖ-7
19	Контррельс Р43				
	ℓ = 6000; 267,9 кг	4	4	4	НСЖ-7

Поз	Наименование	Кол. на 2НСЖ1- -1	-2	-3	Обозначение документа
20	Гвозди строительные				
	Гвозди К 5,0 x 150; 0,02 кг	120	120	200	ГОСТ 4028-63
21	Шуруп путевой				
	24 x 170, 0,56 кг	60	30	40	ГОСТ 809-71
22	Шуруп	8	8	8	НСЖ-15
23	Шайбы пружинные путевые				
	Шайба 24, 0,07 кг	88	88	48	ГОСТ 19115-73
24	Скоба прижимная	18	18	18	НСЖ-13
25	Крюк прижимной	12	12	12	НСЖ-14
26	Костыль 230; 0,51 кг	20	20	20	ГОСТ 5812-82

Наименование работ	Кол-во
Замена существующего балласта щебеночным, м³	18,1
Щебеночное основание, м³	3,4
Дренажная призма, м³	33,6
Планировка дренажной призмы, м²	55,0

Разраб.	Патрикеев		
Пров.	Леонова		
Н. контр.	Осипенко		

501-01-6 86 НСЖ

Настил переходов для прогона скота марки 2НСЖ1

Спецификация

Стадия	Лист	Листов
ОП	6	27

Гипропромтрансстрой

Альбом 4

I

1НСЖ1-1, 2НСЖ1-1

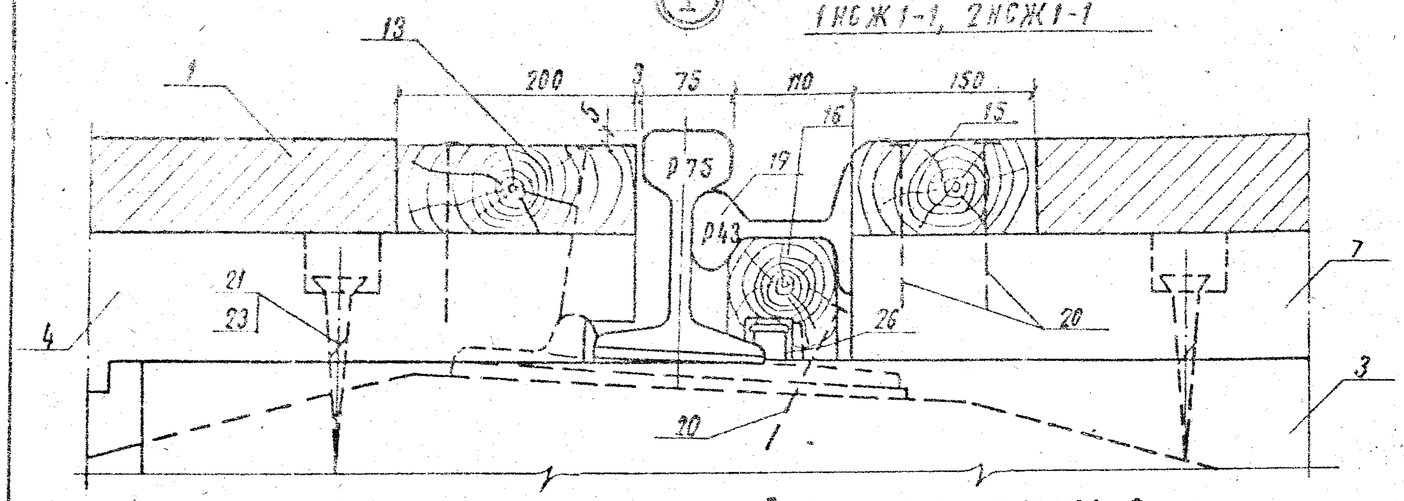

1НСЖ1-2, 2НСЖ1-2

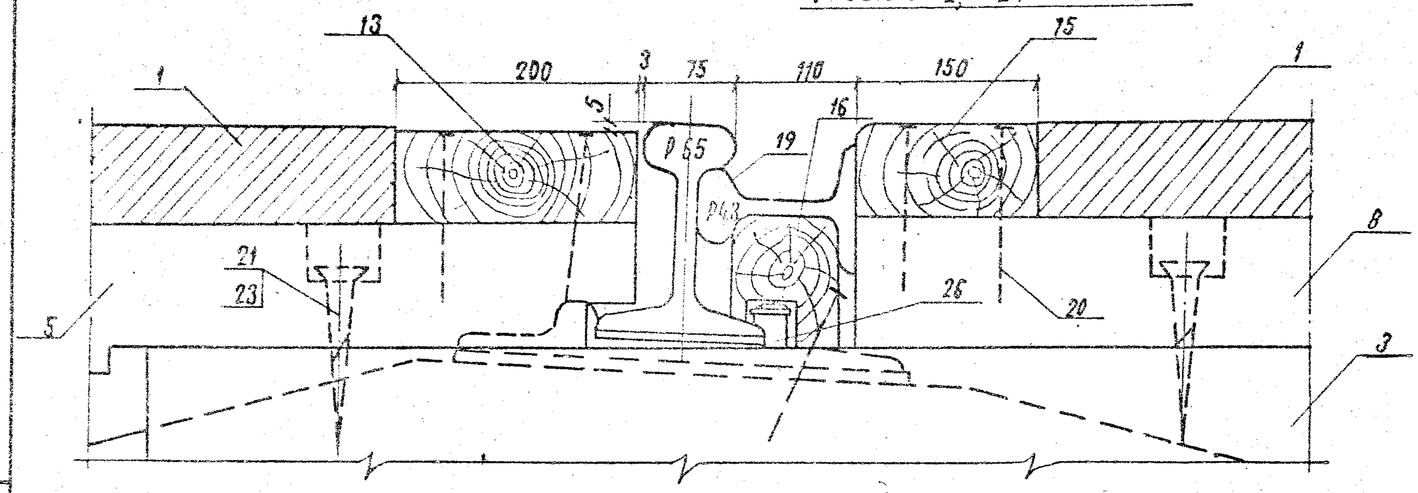

1НСЖ1-3, 2НСЖ1-3

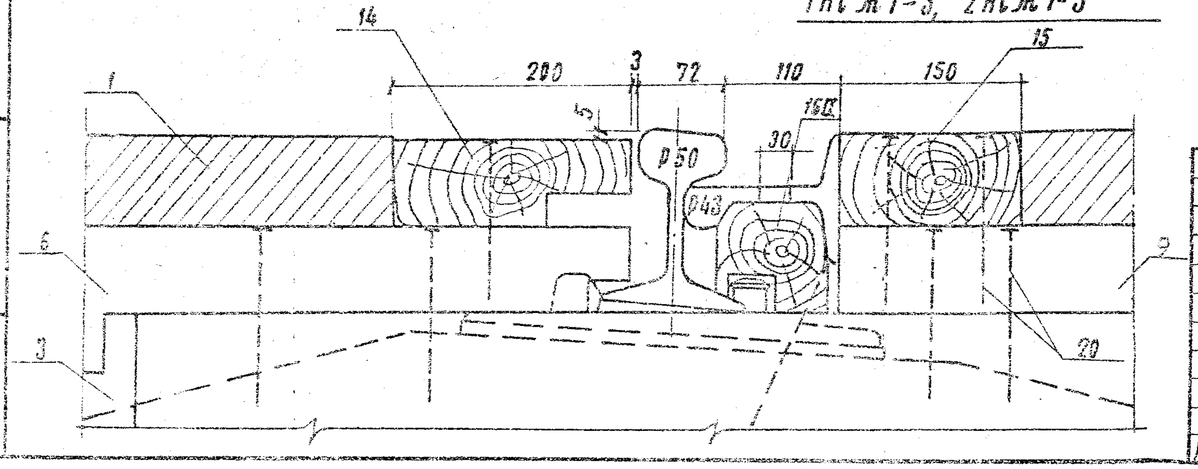

II

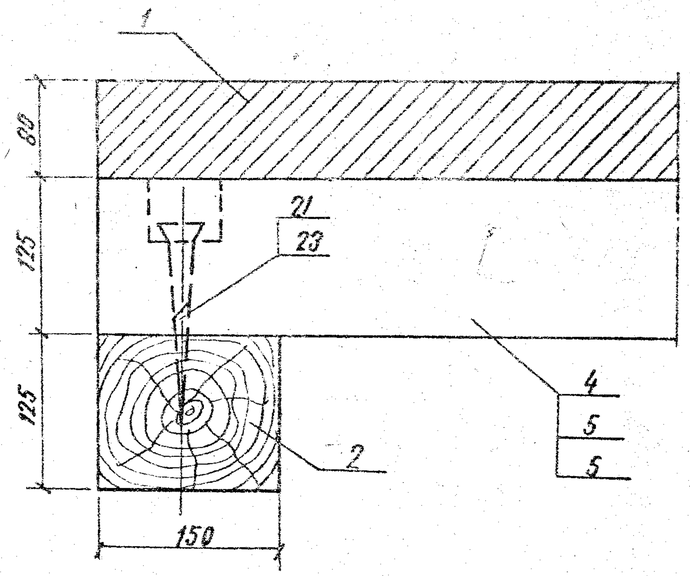

1. Доски настила и опорные бруски крепятся двумя гвоздями в каждом пересечении.
2. Брусья поз. 3 крепятся к подошве рельсов (с внутренней стороны) двумя костылями.
3. Отверстия диаметром 30мм сверлить по месту над клеммными болтами при необходимости.

Разраб.	Патрикеев		501-01-6.89 НСЖ			
Провер.	Леонова					
Н. контр.	Осипенко		Железнодорожные переезды Путевая часть	Стадия	Лист	Листов
				РП	5	27
			Узлы I, II	Гипропромтрансстрой		

Инв. № подл. | Подпись и дата | Взам. инв. №

Копир.

Формат А3

Альбом 4

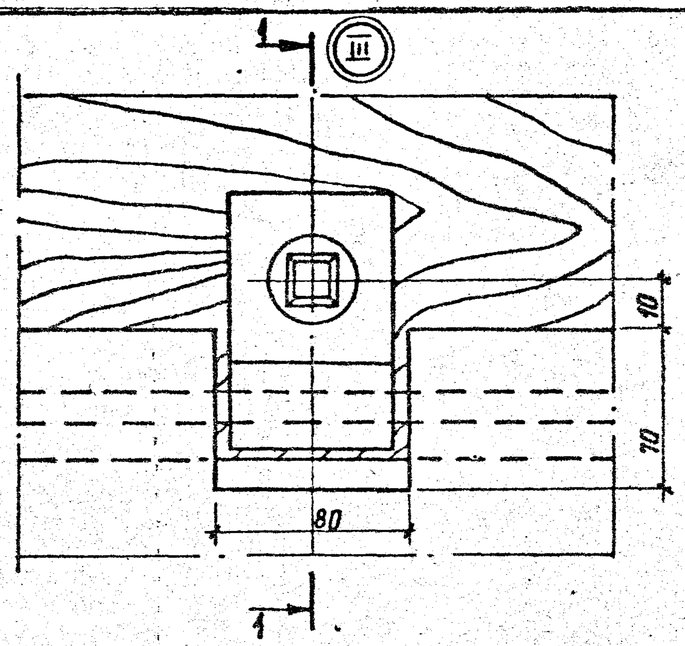

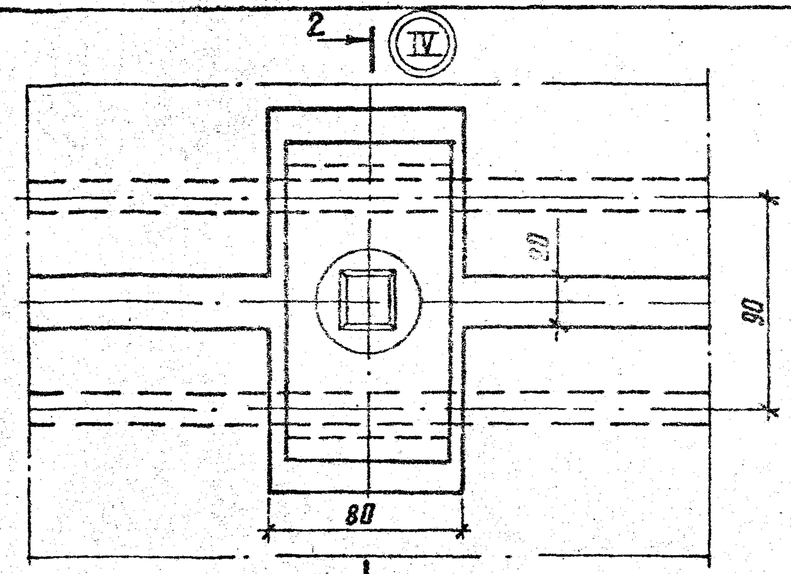

1-1

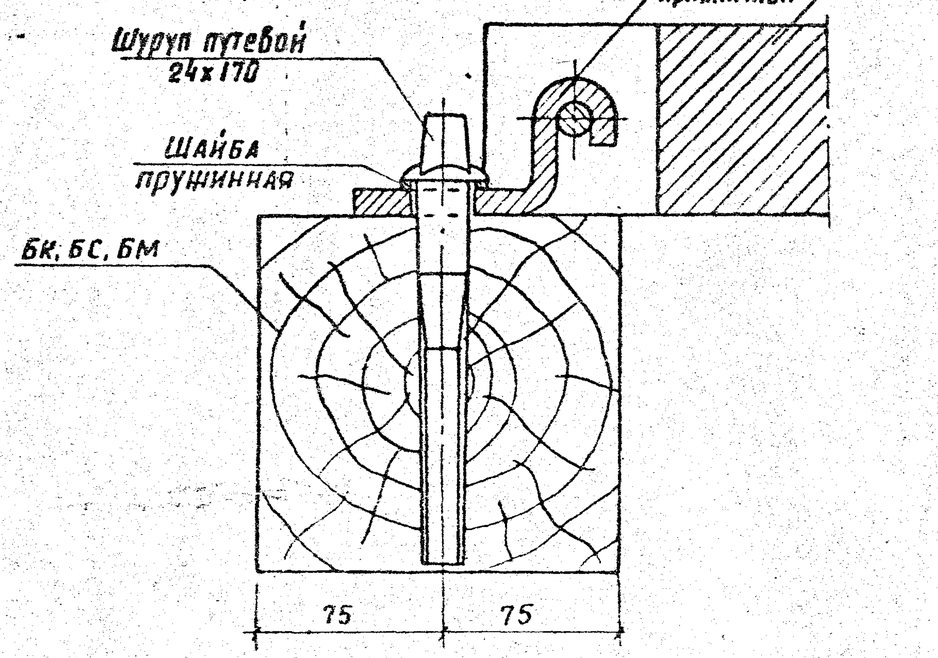

2-2

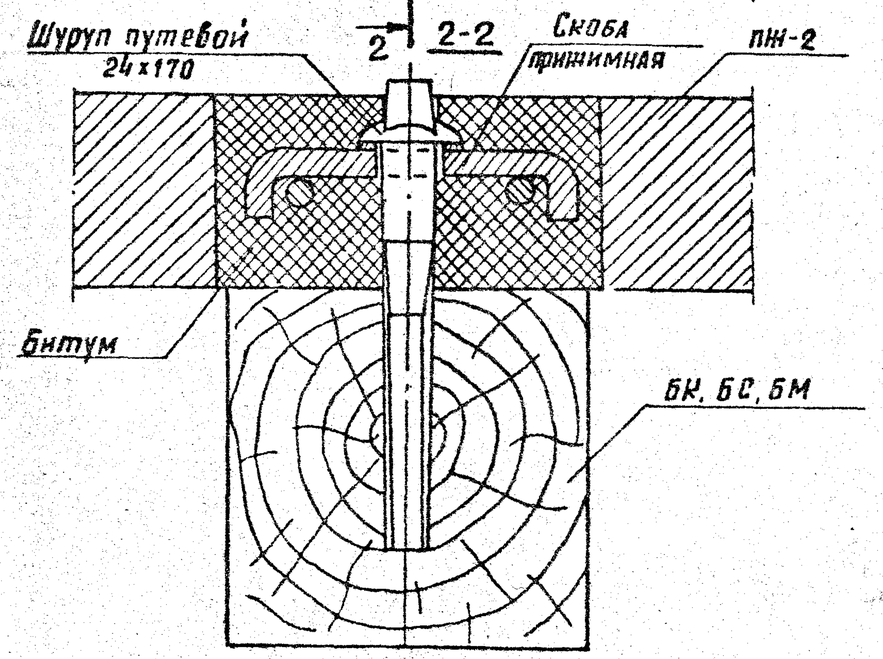

Разраб	Патрикеев		501-01-6.89 НСН	
Пров.	Леонова			
Н. контр	Осиденко		Железнодорожные переезды Путевая часть	Стадия: РП; Лист: 6; Листов: 27
			Узлы III, IV	Гипропромтрансстрой

Альбом 4

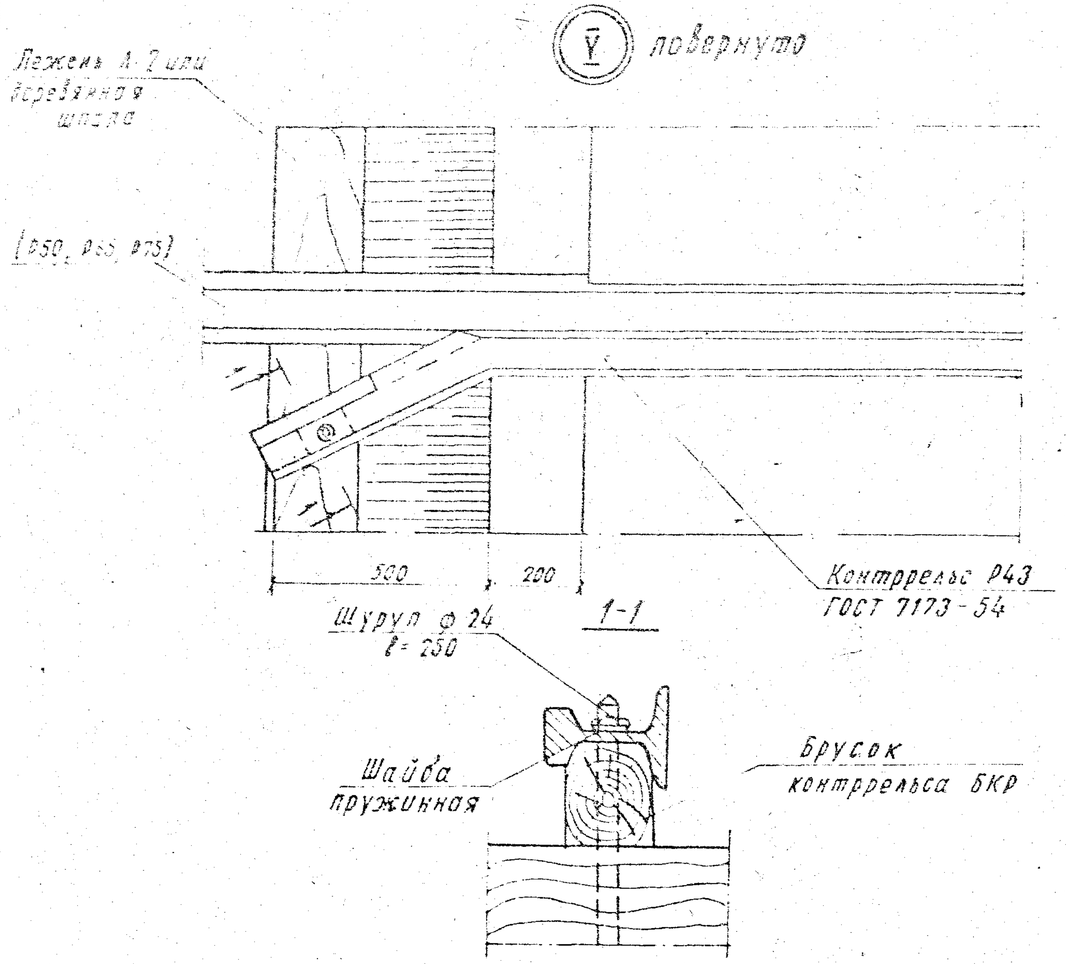

Деталь отгиба и срезки наружной половины головки контррельса при рельсах Р65 и Р75

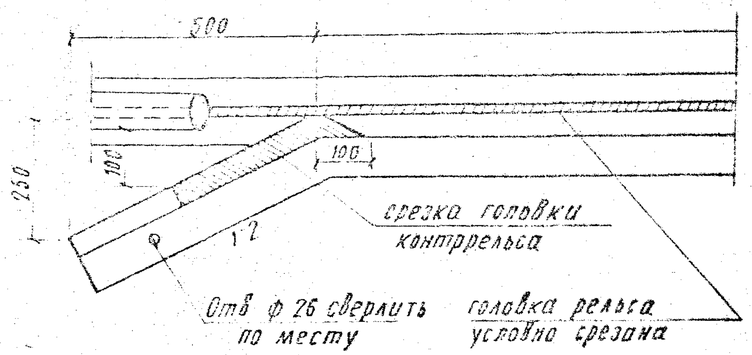

Деталь отгиба и срезки наружной половины головки контррельса при рельсах Р50

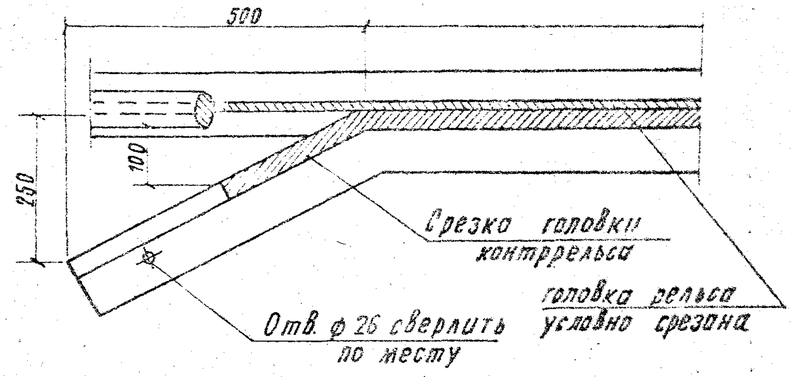

Брусок контррельса БКР

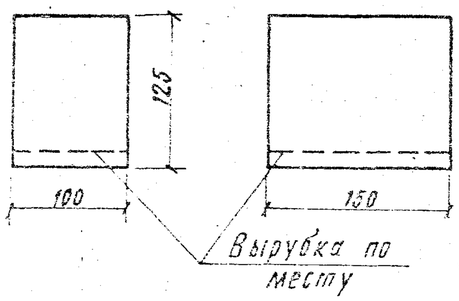

Объем пиломатериала 0,002 м³

Разраб.	Патрикеев		501-01-6.89-НСЖ	
Провер.	Леонова			
Н. контр.	Осипенко		Железнодорожные переезды. Путевая часть	Стадия: РП; Лист: 7; Листов: 27
			Узел V	Гипропромтрансстрой

Инв. № подл. | Подпись и дата | Взам. инв. №

Копир Э.Ч. Формат А3

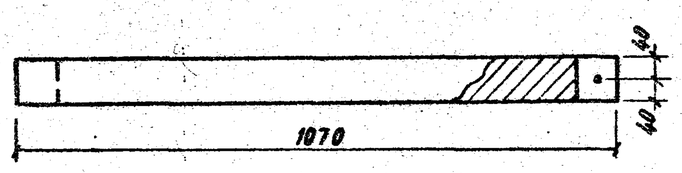

План

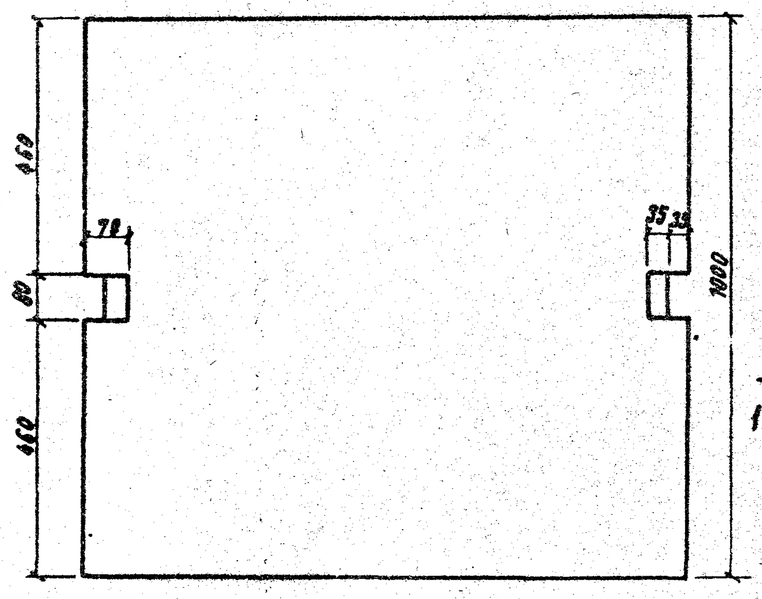

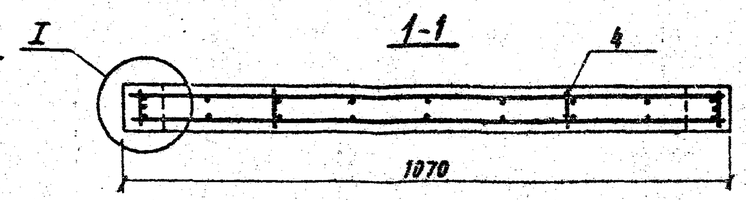

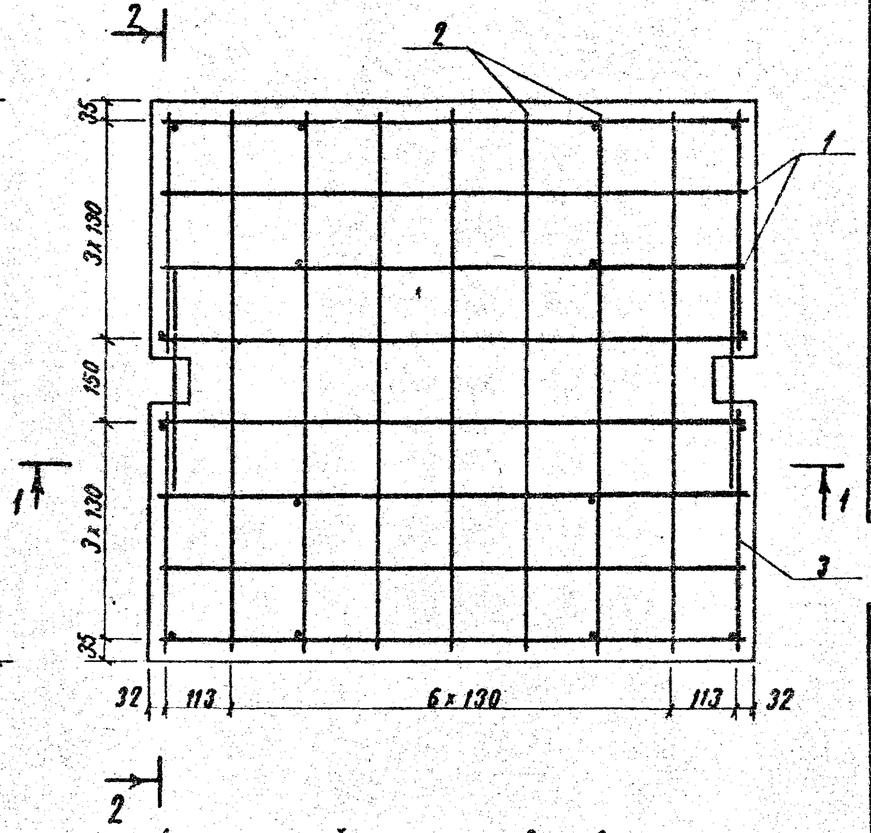

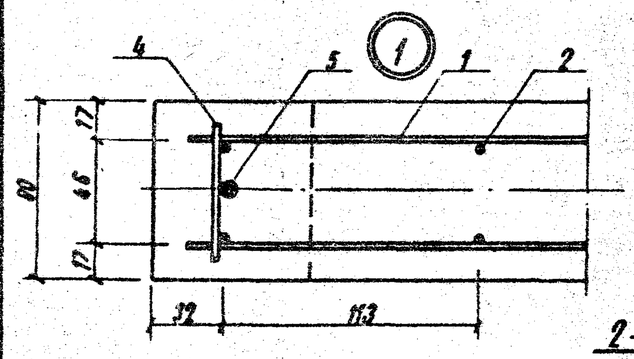

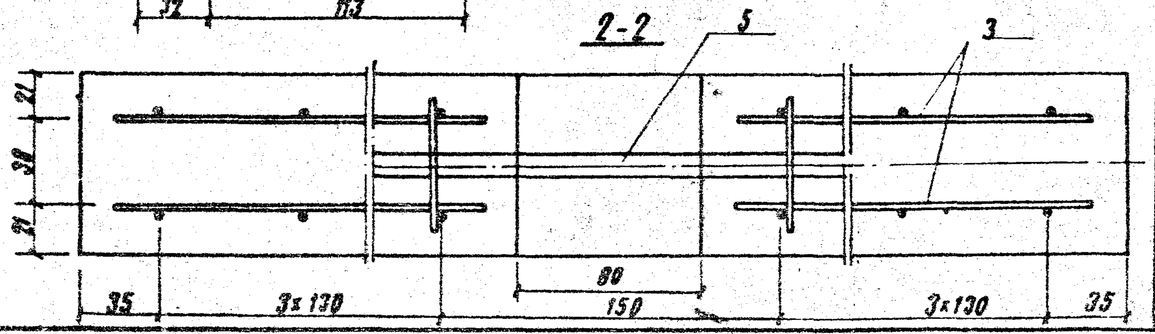

Поз.	Наименование	Кол.	Масса ед. кг
	Детали		
	ф 4 Вр 1 ГОСТ 6727-80		
1	ℓ = 1040	16	0,10
2	ℓ = 970	14	0,10
3	ℓ = 430	8	0,04
4	ℓ = 60	16	0,01
5	ф 10 АI ГОСТ 5781-82		
	ℓ = 400	2	0,25
	Материалы		
	Бетон класса В 25, м³	0,665	

Марка элемента	Изделия арматурные				Всего
	Класс				
	Вр.1 ГОСТ 6727-80		АI ГОСТ 5781-82		
	ф4	Итого	ф 10	Итого	
ПЖ-2	3,48	3,48	0,50	0,50	3,98

1. Арматурный каркас сваривается точечной электросваркой.
2. Плита стропуется за выпуски арматуры поз.5.
3. Масса плиты 212 кг.

Разраб.	Патрикеев		
Провер.	Леонова		
Н. контр.	Осипенко		

501-01-6.89 ИСЖ

Железнодорожные переезды Путевая часть

Стадия	Лист	Листов
РП	8	22

Плита железобетонная ПЖ-2

Гипропромтранстрой

Инв. № подл. | Подпись и дата | Взам. инв. №

Копир.

Формат А3

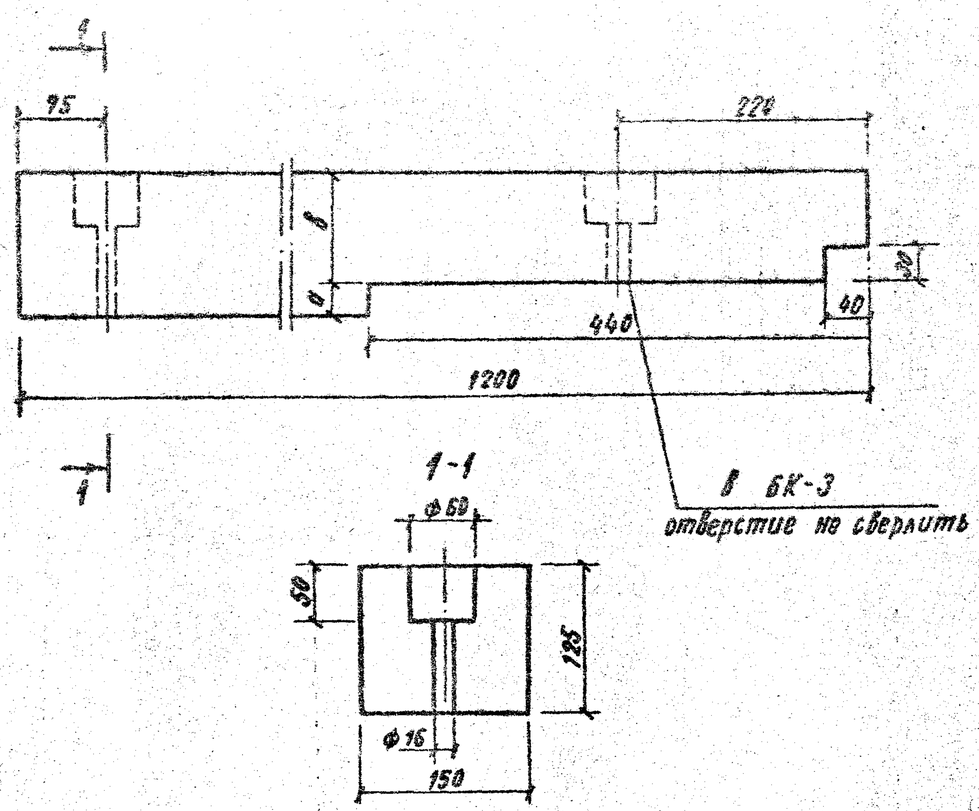

Марка бруса	Размеры, мм		Объем, м³
	а	в	
БК-1	13	112	0,022
БК-2	25	100	0,021
БК-3	53	72	0,019

Разраб.	Давыдова		501-01-6.89 НСЖ
Провер.	Савицкая		
Н. контр.	Осипенко		

Брус крайний БК-1, БК-2, БК-3

Стадия	Масса	Масштаб
РП	–	1:5
Лист 9	Листов 27	

Брус 125×150 ГОСТ 8486-86 — Гипропромтрансстрой

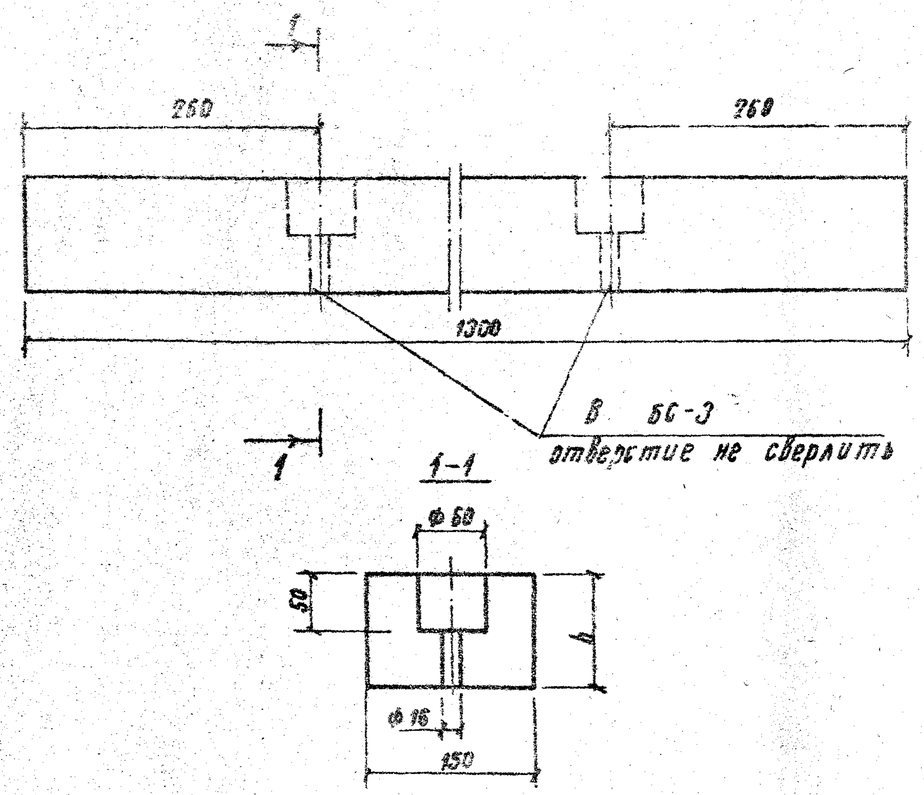

Марка бруса	h, мм	Объем, м³
БС-1	130	0,025
БС-2	110	0,021
БС-3	100	0,020
БС-4	75	0,015

Разраб.	Давыдова		501-01-6.89 НСЖ
Провер.	Савицкая		
Н. контр.	Осипенко		

Брус средний БС-1, БС-2, БС-3, БС-4

Стадия	Масса	Масштаб
РП	–	1:5
Лист 10	Листов 27	

Брус h × 150 ГОСТ 8486-86 — Гипропромтрансстрой

Взам. инв. №

Подпись и дата

Инв. № подл.

Альбом 4

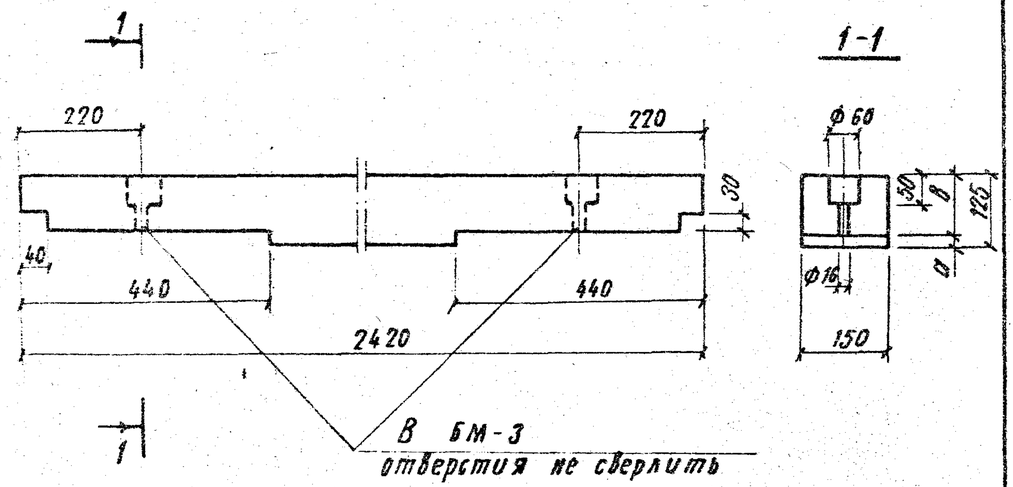

Марка бруса	Размеры, мм		Объем, м³
	а	в	
БМ-1	13	112	0,044
БМ-2	25	100	0,042
БМ-3	53	72	0,038

Разраб.	Давыдова			501-01-6.89 НСЖ		
Провер.	Леонова					
				Брус междупутья БМ-1, БМ-2, БМ-3	Стадия: РП	Масса:	Масштаб: 1:10
					Лист 11	Листов 27
Н. контр.	Осипенко			Брус 125×150 ГОСТ 8486-86	Гипропромтрансстрой	

Копир. 2м

Формат А4

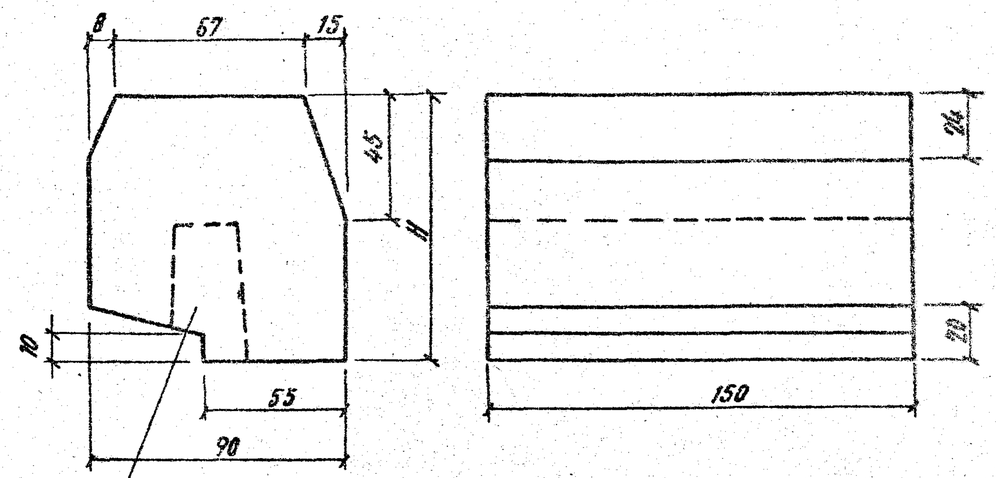

Марка бруска	Н, мм	Объем, м³
БО-1	95	0,001
БО-2	90	0,001

Разраб.	Давыдова			501-01-6.89 НСЖ		
Провер.	Леонова					
				Брусок опорный БО-1, БО-2	Стадия: РП	Масса: —	Масштаб: 1:2
					Лист 12	Листов 27
Н. контр.	Осипенко			Брусок 100×100 ГОСТ 8486-86	Гипропромтрансстрой	

Копир. 2м

Формат А4

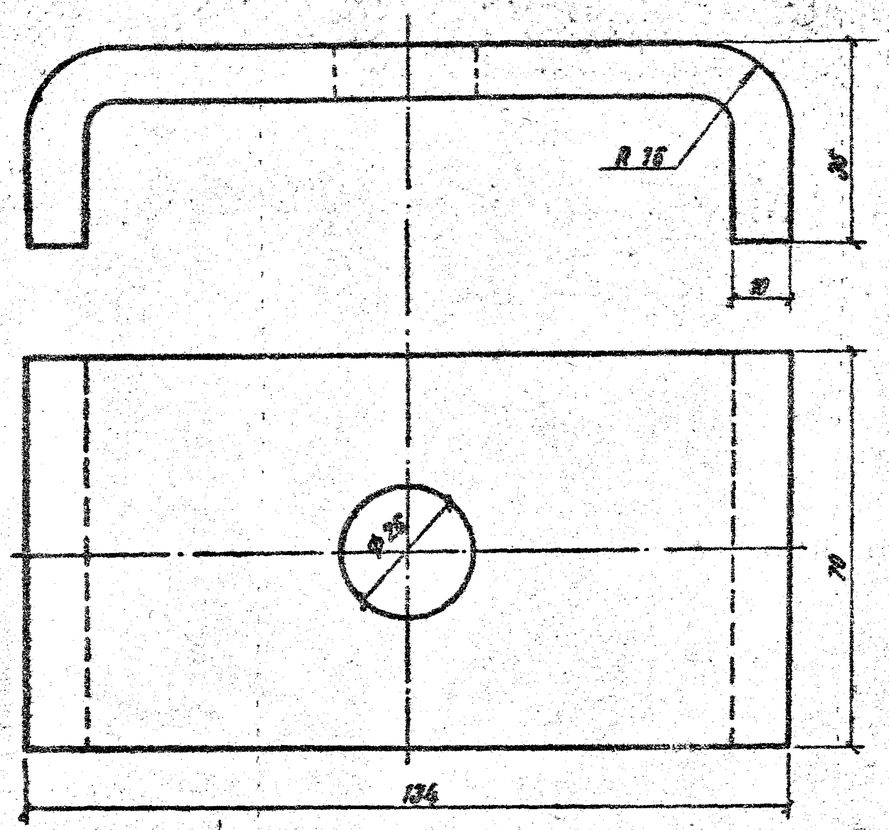

Σ заготовки = 175 мм

Разраб.	Давыдова		501-01-6.89 НСЖ			
Провер.	Леонова					
			Скоба прижимная	Стадия	Масса	Масштаб
				РП	0.96	1:1
				Лист 13	Листов 27	
Н. контр.	Осипенко		Полоса 10×70 ГОСТ 103-76 / В Ст.3 ГОСТ 535-79	Гипропромтрансстрой		

Копир. Ва

Формат А4

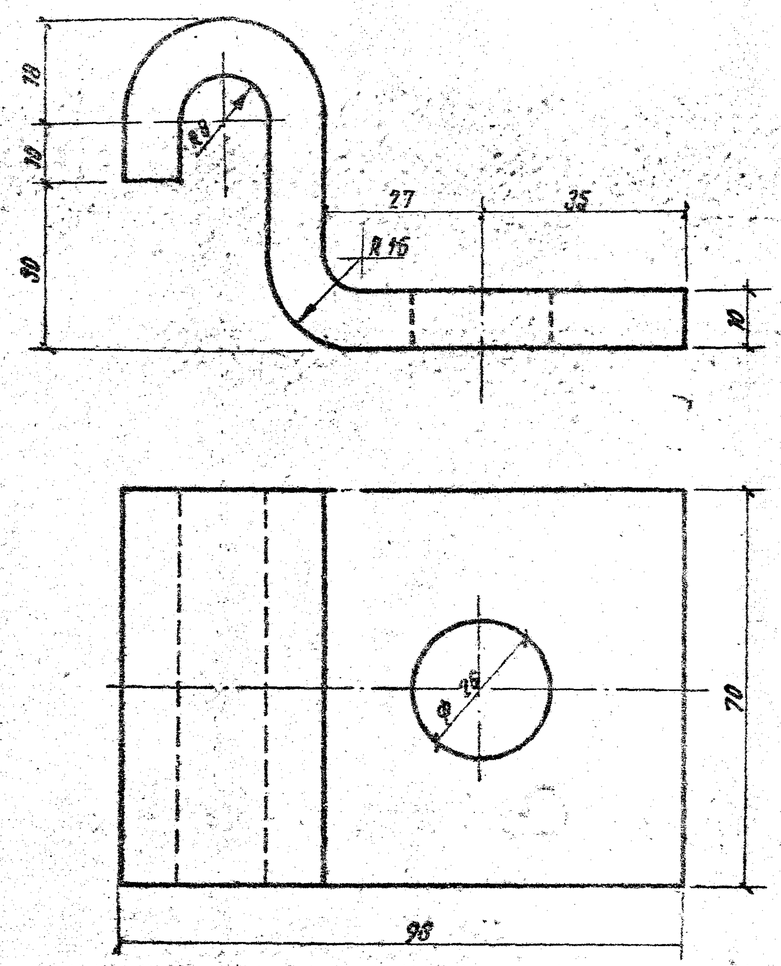

Σ заготовки = 150 мм

Разраб.	Давыдова		501-01-6.89 НСЖ			
Провер.	Леонова					
			Крюк прижимной	Стадия	Масса	Масштаб
				РП	0.82	1:1
				Лист 14	Листов 27	
Н. контр.	Осипенко		Полоса 10×70 ГОСТ 103-76 / В Ст.3 ГОСТ 535-79	Гипропромтрансстрой		

Инв. № подл. | Подпись и дата | Взам. инв. №

Копир. Ва

Формат А4

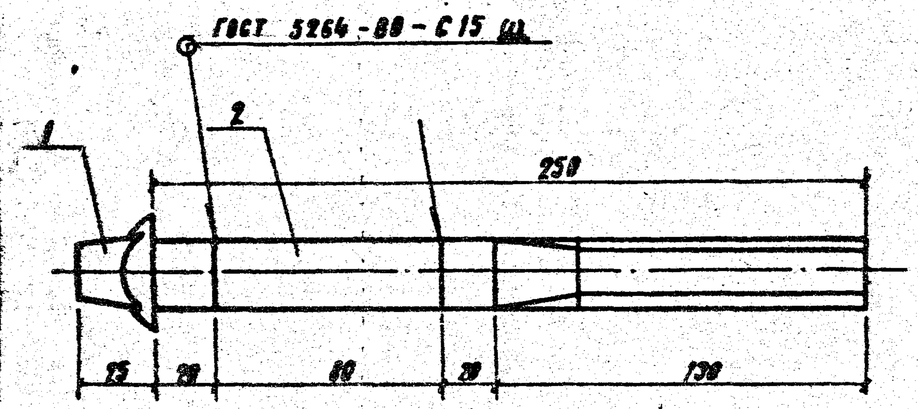

Поз. 2

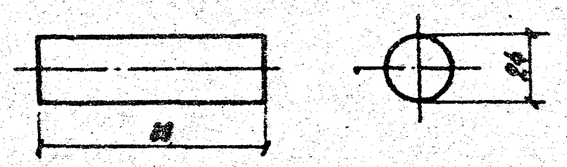

Поз.	Наименование	Кол.	Обозначение документа
1	Шуруп путевой		
	24 x 170; 0,56 кг	1	ГОСТ 809-71
2	Стержень, ℓ = 80 мм		
	Круг $\frac{24-В\ ГОСТ\ 2590-71}{Вст.3\ ГОСТ\ 535-79}$		
	0,28 кг	1	

Разраб. Давыдова			501-01-6.89 НСЖ
Пров. Леонова			
Н. контр. Осипенко			Шуруп
			Стадия: РП; Масса: 0,84; Масштаб: 1:20
			Лист 15; Листов 27
			Гипропромтрансстрой

Копир. Дол.

Формат А4

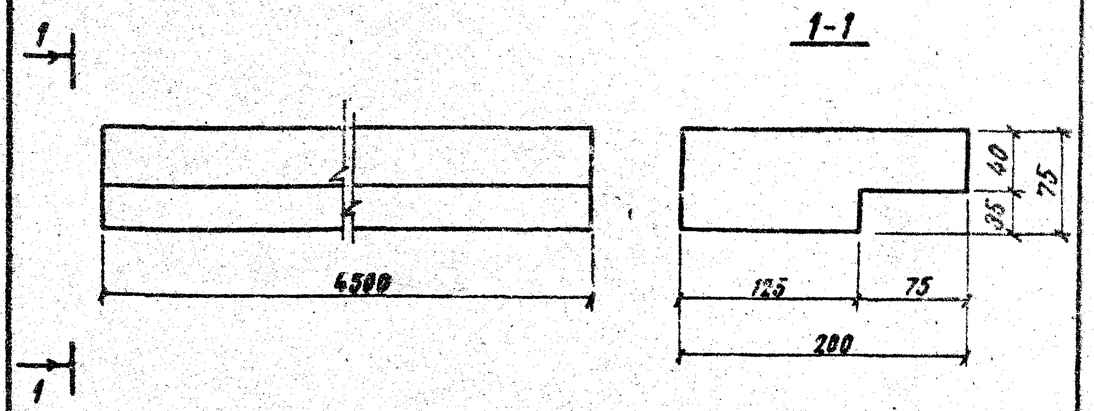

Объем пиломатериала 0,068 м³

Разраб. Давыдова			501-01-6.89 НСЖ
Пров. Леонова			
Н. контр. Осипенко			Доска настила ДН-2
			Стадия: РП; Масса: —; Масштаб: 1:4
			Лист 16; Листов 27
			Доска 75×200 ГОСТ 8486-86
			Гипропромтрансстрой

Инв. № подл. | Подпись и дата | Взам. инв. №

Копир. Дол.

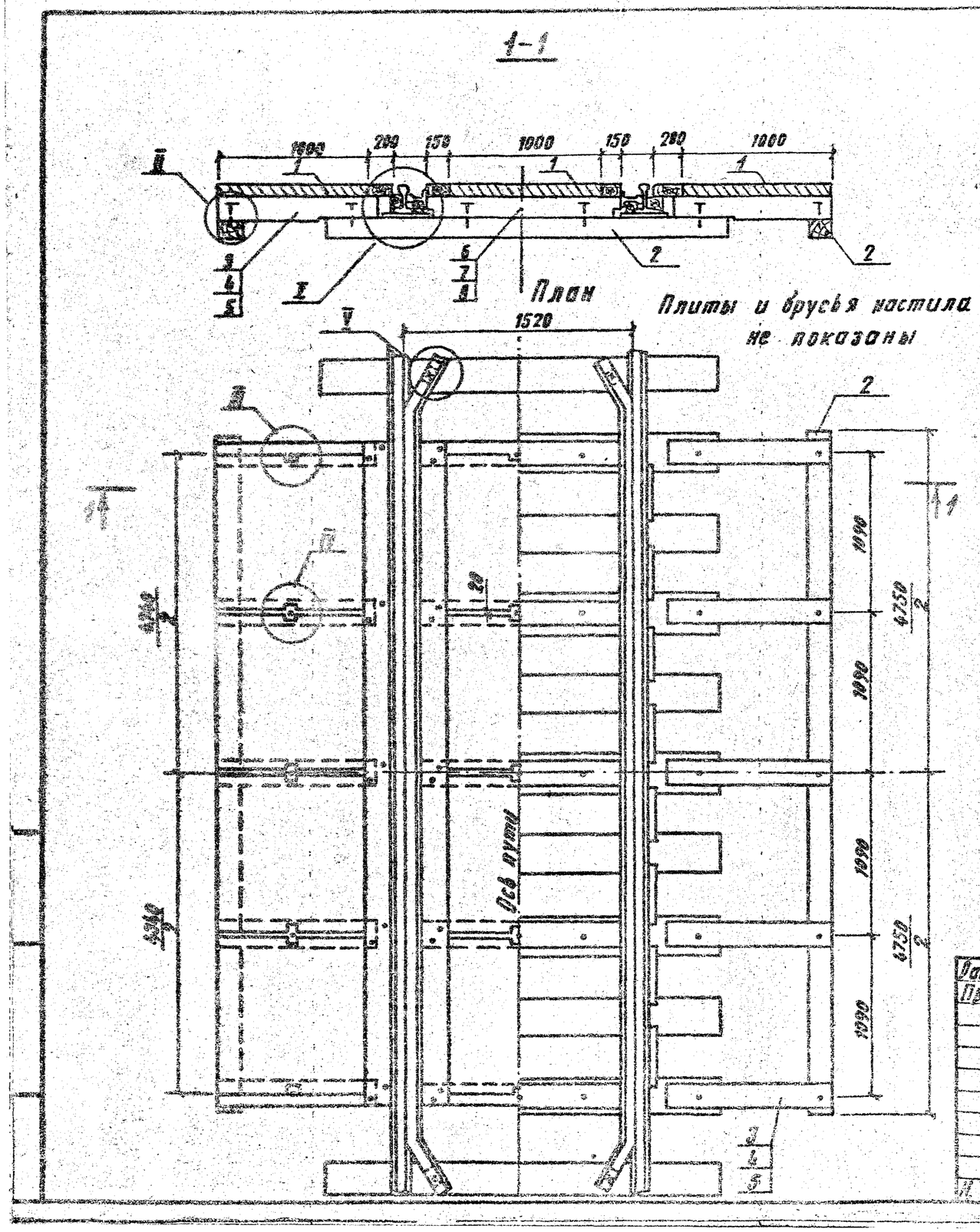

Наименование работ	Кол.
Замена существующего балласта щебеночным, м³	8,6
Щебеночное основание, м³	1,7
Дренажная призма, м³	30,2
Планировка дренажной призмы, м³	53,0

1. Все брусья перед укладкой железобетонных плит должны быть тщательно подбиты балластом.
2. Ниши в местах крепления плит к брусьям заполняются битумом с песком и щебнем
3. Узлы I, II, III, IV см. НСЖ-5, НСЖ-6.
4. Узел V крепления контррельса см. НСЖ-7
5. Спецификацию см. НСЖ-18

Разраб.	Патрикеев		501-01-6.89 НСЖ
Пров.	Леонова		
Н. контр.	Осипенко		

Железнодорожные переходы. Путевая часть	Стадия	Лист	Листов
	ЭП	17	27
Настил переходов для прогона скота марки ГПС-2	Гипротрансстрой		

Поз.	Наименование	Кол. на 1НСЖ2-			Обозначение документа
		-1	-2	-3	
1	Плита железобетонная ПЖ-2	12	12	12	НСЖ-8
2	Лежень Л-1				
	брус 125x150x4750; 0,089 м³	2	2	2	ГОСТ 8486-86
3	Брус крайний БК-4	10			НСЖ-22
4	Брус крайний БК-5		10		НСЖ-22
5	Брус крайний БК-6			10	НСЖ-22
6	Брус средний БС-5	5			НСЖ-23
7	Брус средний БС-6		5		НСЖ-23
8	Брус средний БС-7			5	НСЖ-23
12	Доска настила ДН-1				
	доска 75x200x4500, 0,068 м³	2	2	2	ГОСТ 8486-86
13	Брусок настила БН				
	брусок 75x150x450; 0,051 м³	2	2	2	ГОСТ 8486-86
14	Брусок опорный БО-3	16	16		НСЖ-25
15	Брусок опорный БО-4			16	НСЖ-25
16	Брусок опорный БО-5	16			НСЖ-26
17	Брусок опорный БО-6		16		НСЖ-26
18	Брусок опорный БО-8			16	НСЖ-27
19	Брусок контрельса БКР	4	4	4	НСЖ-7

Поз.	Наименование	Кол. на 1НСЖ2-			Обозначение документа
		-1	-2	-3	
20	Контррельс Р43				
	ℓ= 6000; 267,9 кг	2	2	2	НСЖ-7
21	Гвозди строительные				
	Гвозди К 5,0x150, 0,02 кг	78	78	78	ГОСТ 4028-63
22	Шуруп путевой				
	24x170; 0,56 кг	45	45	45	ГОСТ 809-71
23	Шуруп	4	4	4	НСЖ-15
24	Шайбы пружинные путевые				
	Шайба 24, 0,07 кг	49	49	49	ГОСТ 19115-73
25	Скоба прижимная	9	9	9	НСЖ-13
26	Крюк прижимной	6	6	6	НСЖ-14

Разраб.	Патрикеев		501-01-6.89 НСЖ
Пров.	Леонова		
Н. контр.	Осипенко		Настил переходов для прогона скота марки 1НСЖ2 Спецификация

Стадия	Лист	Листов
РП	16	27

Гипропромтрансстрой

Копир.

Формат А3

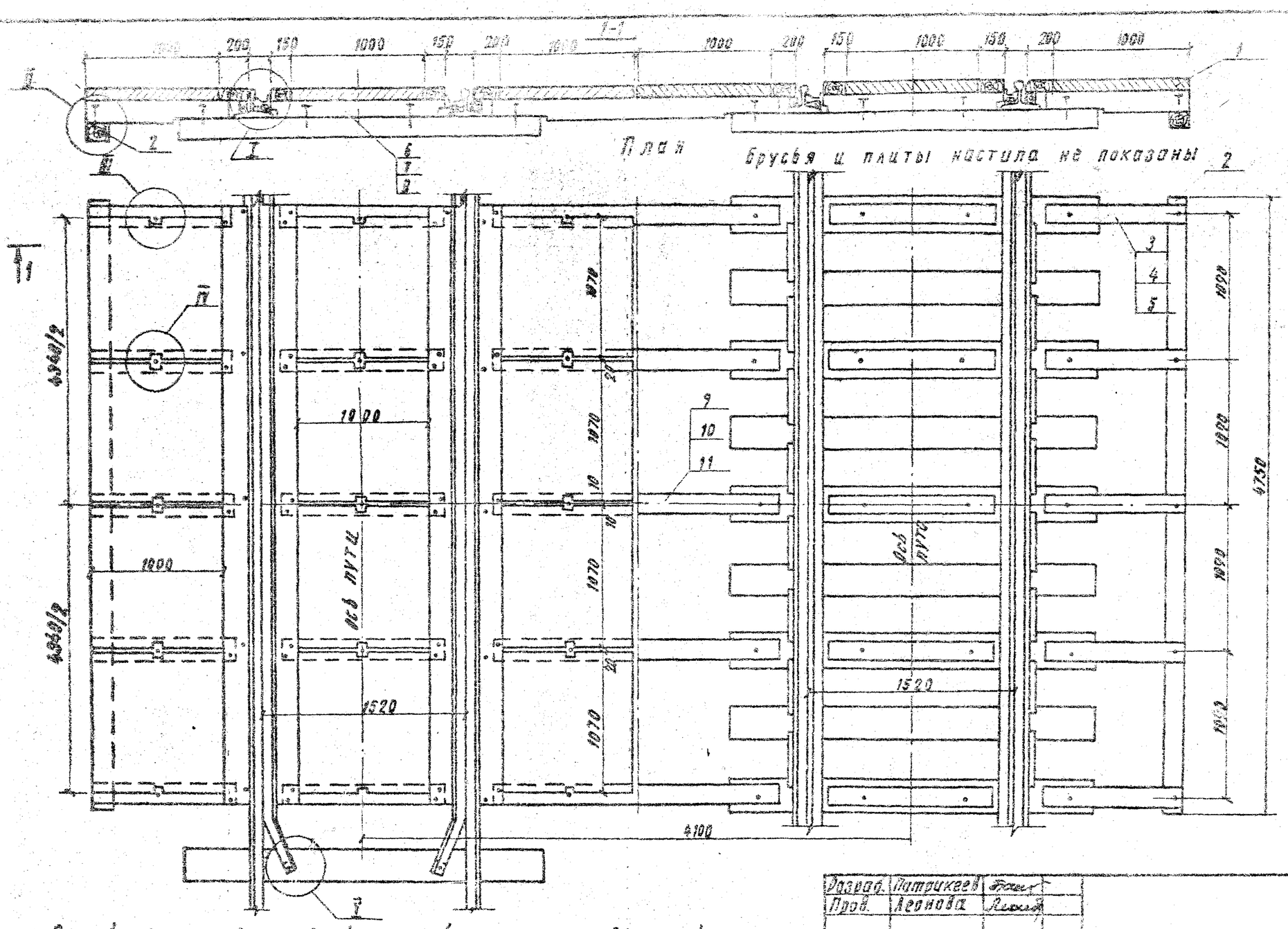

1. Все брусья перед укладкой железобетонных плит должны быть тщательно подбиты балластом.
2. Пеши в местах крепления плит к брусьям заполняются битумом.
3. Узлы I, II, III, IV см. НСЖ-21, НСЖ-6.
4. Узел V см. НСЖ-1
5. Спецификацию см. НСЖ-20

Разраб.	Патрикеев		501-01-6.89 НСЖ			
Пров.	Леонова					
			Железнодорожные переезды Путевая часть	Стадия	Лист	Листов
				РП	19	27
			Настил переходов для прогона скота марки 2НСЖ2	Гипропромтрансстроя		
Н. контр.	Осипенко					

Альбом 4

Поз.	Наименование	Кол. на 2НСШ2-			Обозначение документа
		-1	-2	-3	
1	Лента железобетонная ПШ-2	24	24	24	НСШ-8
2	Лежень Л-1				
	брус 125x150x4750; 0,089 м³	2	2	2	ГОСТ 8486-86
3	Брус крайний БК-4	10			НСШ-22
4	Брус крайний БК-5		10		НСШ-22
5	Брус крайний БК-6			10	НСШ-22
6	Брус средний БС-5	10			НСШ-23
7	Брус средний БС-6		10		НСШ-23
8	Брус средний БС-7			10	НСШ-23
9	Брус междупутья БМ-4	5			НСШ-24
10	Брус междупутья БМ-5		5		НСШ-24
11	Брус междупутья БМ-6			5	НСШ-24
12	Доска настила ДН-1				
	доска 75x200x4500; 0,068 м³	4	4	4	ГОСТ 8486-86
13	Брусок настила БН				
	брусок 75x150x4500; 0,051 м³	4	4	4	ГОСТ 8486-86
14	Брусок опорный БО-3	32	32		НСШ-25
15	Брусок опорный БО-4			32	НСШ-25
16	Брусок опорный БО-5	32			НСШ-26

Поз.	Наименование	Кол. на 2НСШ2-			Обозначение документа
		-1	-2	-3	
17	Брусок опорный БО-6		32		НСШ-26
18	Брусок опорный БО-8			32	НСШ-27
19	Брусок контрреборда БКР	8	8	8	НСШ-7
20	Контрельс Р43				
	ℓ=6000; 267,9 кг	4	4	4	НСШ-7
21	Гвозди строительные				
	гвозди к 5,0x150 0,02 кг	156	156	156	ГОСТ 4028-63
22	Шуруп путевой				
	24x170 0,56 кг	80	80	80	ГОСТ 809-71
23	Шуруп	8	8	8	НСШ-15
24	Шайбы пружинные путевые				
	шайба 24 0,07 кг	88	88	88	ГОСТ 19115-73
25	Скоба прижимная	18	18	18	НСШ-13
26	Крюк прижимной	12	12	12	НСШ-14

NN пп	Наименование работ	Кол.
1	Замена существующего балласта щебеночным, м³	18,1
2	Щебеночное основание, м³	3,4
3	Дренажная призма, м³	30,2
4	Планировка дренажной призмы, м²	53,0

Разраб.	Патрикеев		501-01-6.89 НСШ
Провер.	Леонова		
Н. контр.	Осипова		Настил переходов для прогона скота марки 2НСШ2. Спецификация
Копир.			Стадия РП; Лист 20; Гипропром

Формат А3

Альбом 4

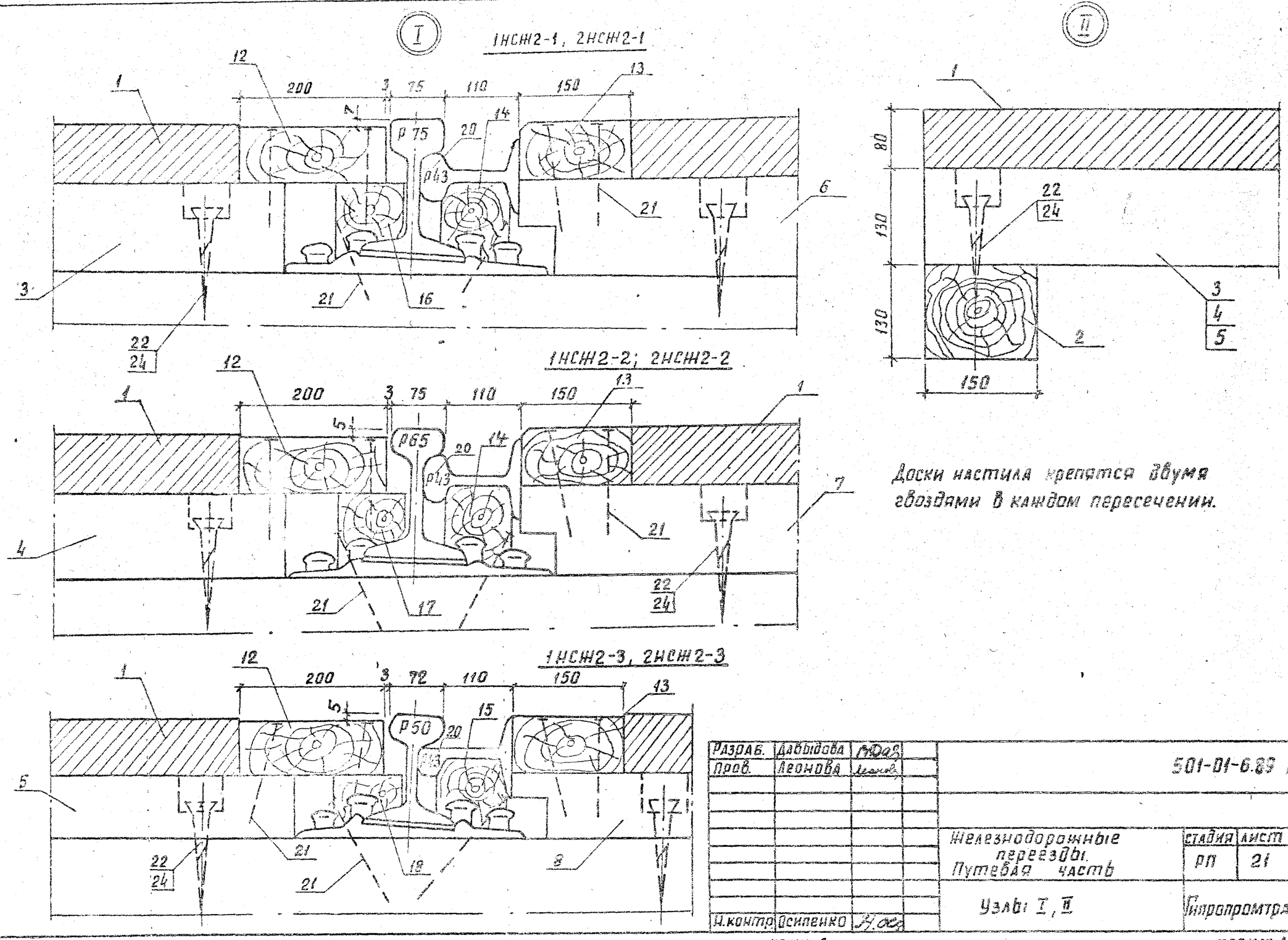

Доски настила крепятся двумя гвоздями в каждом пересечении.

Разраб.	Давыдова		501-01-6.89 НСЖ			
Пров.	Леонова					
			Железнодорожные переезды. Путевая часть	Стадия	Лист	Листов
				РП	21	27
Н.контр.	Осипенко		Узлы I, II	Гипропромтрансстрой		

Копир

Формат А3

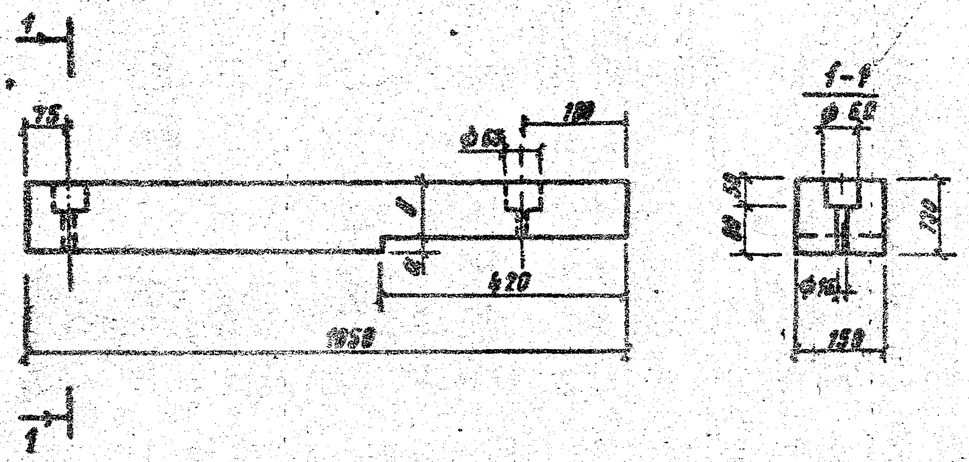

Марка бруса	Размеры, мм		Объем, м³
	a	b	
БК-4	0	130	0,020
БК-5	10	120	0,019
БК-6	38	92	0,018

Разраб.	Давыдова			501-01-6.89 НСЖ		
Пров.	Леонова					
				Брус крайний БК-4, БК-5, БК-6	Стадия	Масса	Масштаб
					РП	–	1:10
					Лист 22	Листов 27	
Н. контр.	Осипенко			Брус 130×150 ГОСТ 8486-86	Гипропромтрансстрой		

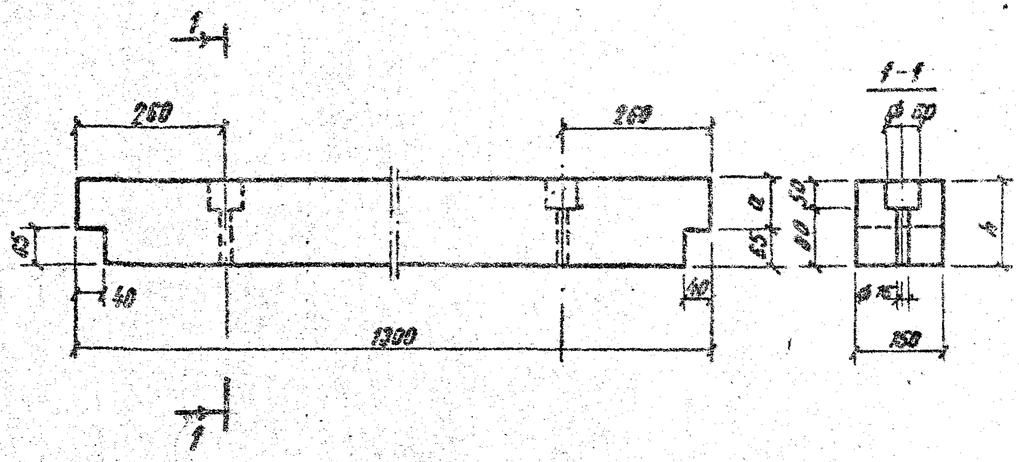

Марка бруса	Размеры, мм		Объем, м³
	a	b	
БС-5	65	130	0,026
БС-6	55	120	0,023
БС-7	35	100	0,019
БС-8	65	150	0,030

Разраб.	Давыдова			501-01-6.89 НСЖ		
Пров.	Леонова					
				Брус средний БС-5, БС-6, БС-7, БС-8	Стадия	Масса	Масштаб
					РП	–	1:10
					Лист 23		
Н. контр.	Осипенко			Брус 130×150 ГОСТ 8486-86	Гипропромтрансстрой		

Инв. № подл. | Подпись и дата | Взам. инв. №

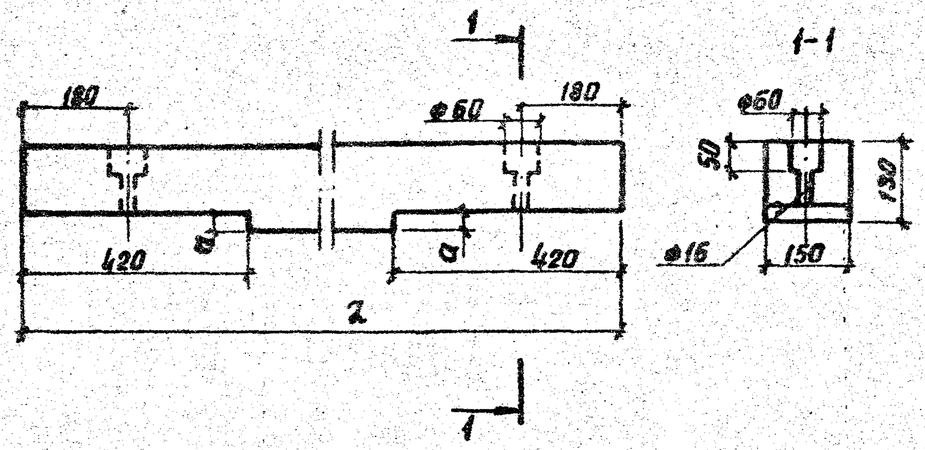

Марка бруса	Размеры, мм		Объем, $м^3$
	L	a	
БМ-4	2120	0	0,041
БМ-5	2120	10	0,040
БМ-6	2170	38	0,038

Разраб.	Патринеев		501-01-6.89 НСЖ
Пров.	Агонова		
Н. контр.	Осипенко		

Брус междупутья БМ-4, БМ-5, БМ-6

Стадия	Масса	Масштаб
РП	—	1:10
Лист 24	Листов 27	

Брус 130×150 ГОСТ 8486-86

Гипропромтрансстрой

Копия Б.А.

Формат А4

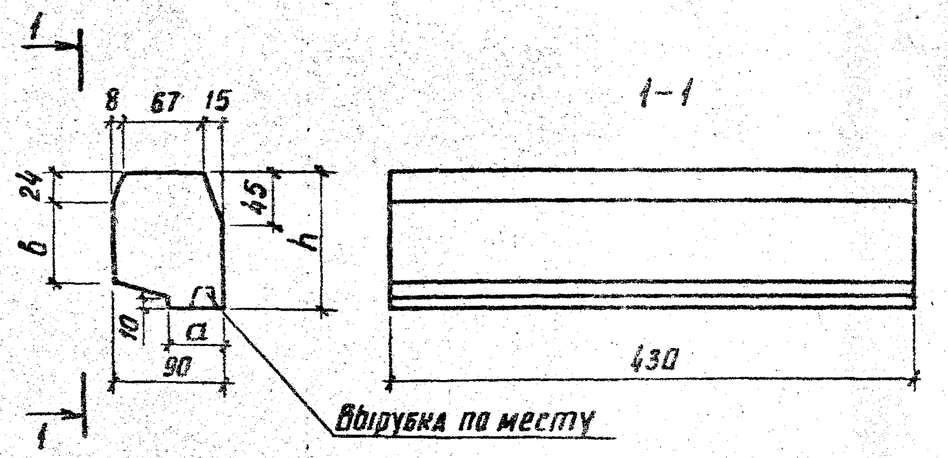

Марка бруса	Размеры, мм			Объем, $м^3$
	H	a	b	
БО-3	100	40	55	0,004
БО-4	80	45	37	0,003

Разраб.	Агонова		501-01-6.89 НСЖ
Пров.	Патринеев		
Н. контр.	Осипенко		

Брусок опорный БО-3, БО-4

Стадия	Масса	Масштаб
РП	—	1:4
Лист 25	Листов 27	

Брусок 100×H×430 ГОСТ 8486-86

Гипропромтрансстрой

Копия Б.А.

Формат А4

Инв. № подл. | Подпись и дата | Взам. инв. №

Альбом VI

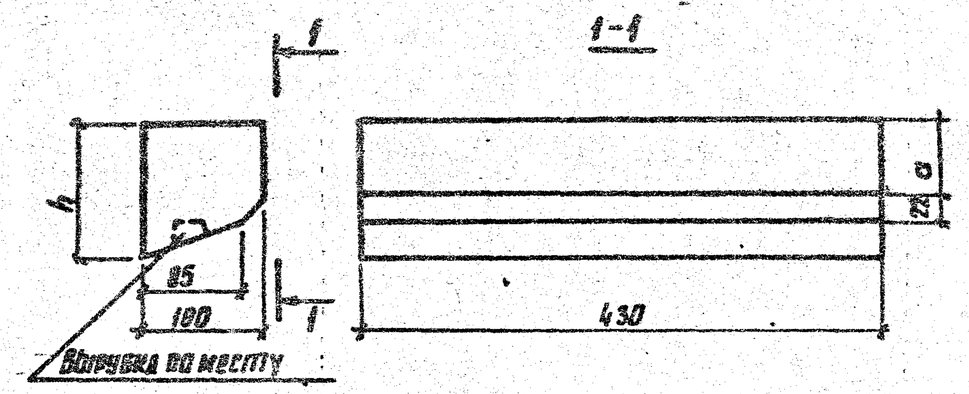

Марка бруса	Размеры, мм		Объем, $м^3$
	h	a	
БО-5	116	62	0,004
БО-6	106	53	0,004
БО-7	136	82	0,005

Разраб.	Леонова		501-01-6.89 НСЖ
Пров.	Патрикеев		
Н. контр.	Осипенко		

Брусок опорный БО-5, БО-6, БО-7

Стадия	Масса	Масштаб
РП	—	1:5

Лист 26 | Листов 27

Брусок 100×h×430 ГОСТ 8486-86

Гипропромтрансстрой

Формат А4

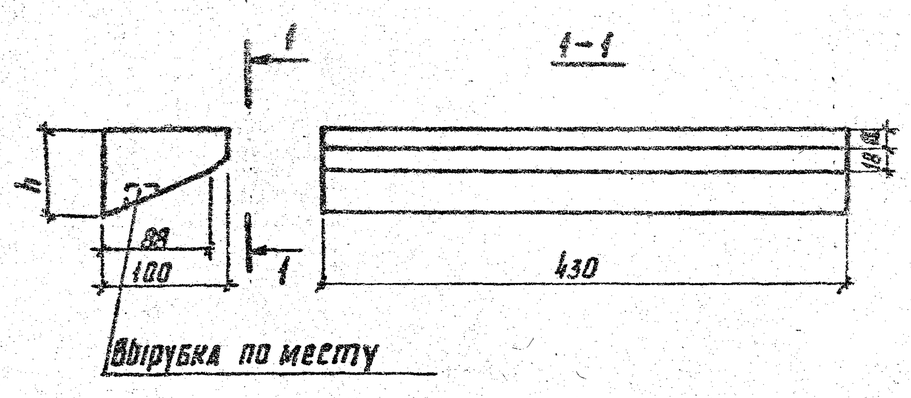

Марка бруса	Размеры, мм		Объем, $м^3$
	h	a	
БО-8	80	31	0,003
БО-9	100	51	0,003

Разраб.	Леонова		501-01-6.89 НСЖ
Пров.	Патрикеев		
Н. контр.	Осипенко		

Брусок опорный БО-8, БО-9

Стадия	Масса	Масштаб
РП	—	1:5

Лист 27 | Листов

Брусок 100×h×430 ГОСТ 8486-86

Гипропромтрансстрой

Инв. № подл. | Подпись и дата | Взам. инв. №

Альбом 4

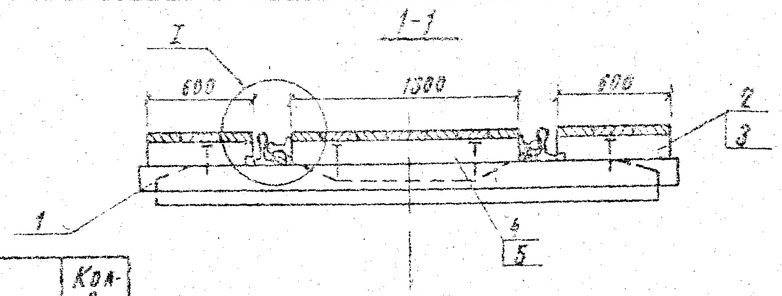

№№ п.п	Наименование работ	Кол-во
1	Замена существующего балласта щебеночным, м³	8,6
2	Щебеночное основание, м³	1,6
3	Дренажная призма, м³	33,6
4	Планировка дренажной призмы, м²	55,0

План

Доски настила не показаны

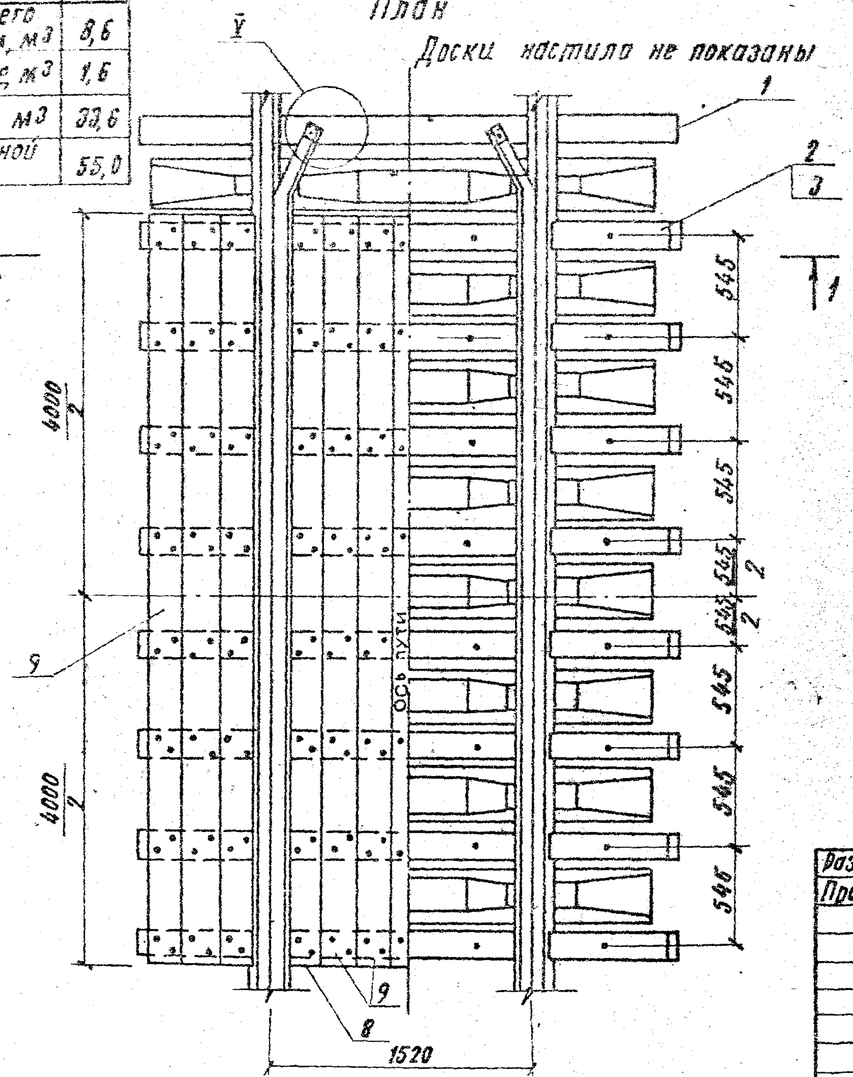

Примечания см. НСД-24

Поз.	Наименование	Кол. на 1НСД1- -1	-2	-3	Обозначение документа
1.	Лежень Л-3				
	брус 150 х 150 х 3000; 0,068 м³	10	10	10	ГОСТ 8486-86
2.	Брус крайний БК-7	16	16		НСД-5
3.	Брус крайний БК-8			16	НСД-5
4	Брус средний БС-1	8	8		НСЖ-10
5	Брус средний БС-3			8	НСЖ-10
6	Доска настила ДН-3				
	50 х 150 х 4000; 0,030 м³	2	2	2	ГОСТ 8486-86
9	Доска настила ДН-4				
	50 х 200 х 4000; 0,040 м³	11	11	11	ГОСТ 8486-86
10	Брусок опорный БО-1	16	16		НСЖ-12
10а	Брусок опорный БО-2			16	НСЖ-12
11	Брусок контрельса БКР	4	4	4	НСЖ-7
12	Контрельс Р43				
	ℓ = 5200; 232,2 кг	2	2	2	НСЖ-7
13	Гвозди строительные				
	Гвозди К 5,0 х 150, 0,02 кг	240	240	240	ГОСТ 4028-63
14	Шуруп путевой				
	24 х 170, 0,56 кг	32	32	32	ГОСТ 809-79
15	Шуруп	4	4	4	НСЖ-15
16	Шайбы пружинные путевые				
	Шайба 24, 0,07 кг.	36	36	36	ГОСТ 19115-73
17	Костыли для железных				
	дорог широкой колеи				
	Костыль 230, 0,51 кг	16	16	16	ГОСТ 5812-82

Разраб.	Патрикеев		501-01-6.87 НСД
Пров.	Леонова		
Н. контр.	Осипенко		

Железнодорожные переезды
Путевая часть

Стадия	Лист	Листов
РП	1	13

Настил переходов для прогона скота марки 1НСД1

Гипропромтрансстрой

Инв. № подл. | Подпись и дата | Взам. инв. №

Копир Дол. Формат А3

Альбом 4

1-1

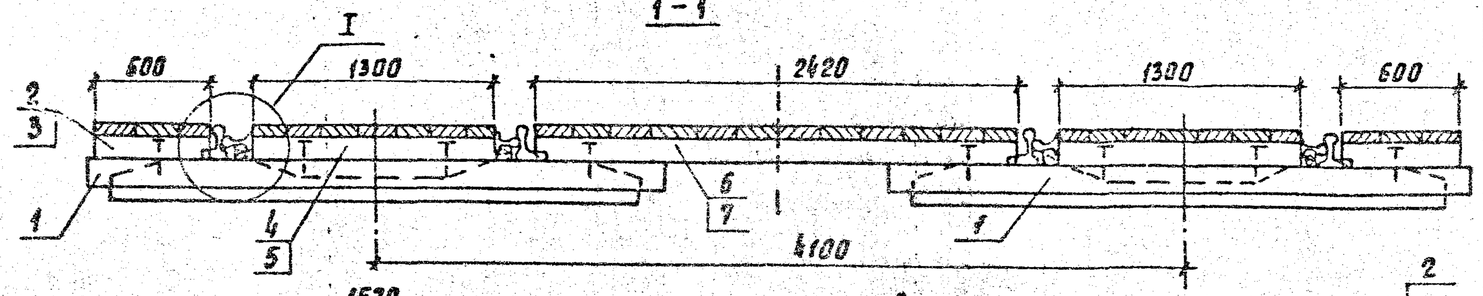

План

Доски настила не показаны

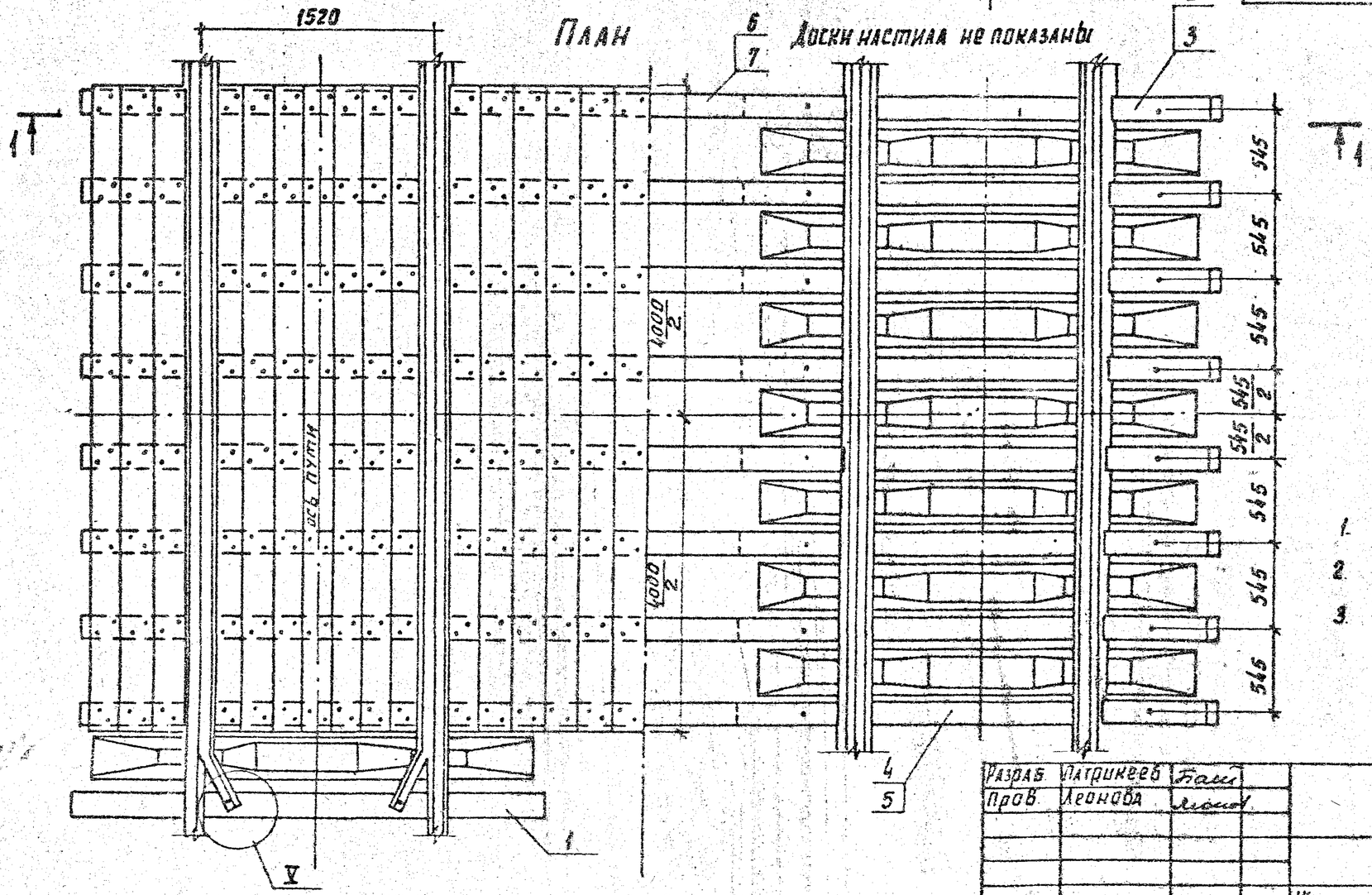

Наименование работ	Кол.
Замена существующего балласта щебеночным, $м^3$	18,1
Щебеночное основание, $м^3$	3,2
Дренажная призма, $м^3$	33,6
Планировка дренажной призмы, $м^3$	55,0

1. Узел I см. НСД-4.
2. Узел V см. НСЖ-7.
3. Спецификацию см. НСД-3.

Разраб.	Патрикеев		501-01-6.89 НСД
Пров.	Леонова		
Н.контр.	Осипенко		Железнодорожные переезды. Путевая часть — Стадия: РП; Лист: 2; Листов: [illegible]
			Настил переходов для прогона скота марки 2НСД1 — Гипропромтрансстрой

копир

формат А3

Альбом 4

Поз.	Наименование	Кол. на 2НСД1-			Обозначение документа
		-1	-2	-3	
1	Лежень Л-3				
	брус 150×150×3000, $м^3$	20	20	20	ГОСТ 8486-86
2	Брус крайний БК-7	16	16		НСД-5
3	Брус крайний БК-8			16	НСД-5
4	Брус средний БС-1	16	16		НСЖ-10
5	Брус средний БС-3			16	НСЖ-10
6	Брус междупутья БМ-7	8	8		НСД-6
7	Брус междупутья БМ-8			8	НСД-6
8	Доска настила ДН-3				
	50×150×4000; 0,030 $м^3$	4	4	4	ГОСТ 8486-86
9	Доска настила ДН-4				
	50×200×4000; 0.040 $м^3$	28	28	28	ГОСТ 8486-86
10	Брусок опорный БО-1	32	32		НСЖ-12
10а	Брусок опорный БО-2			32	НСЖ-12
11	Брусок контррельса БКР	8	8	8	НСЖ-7
12	Контррельс Р43				
	Р-5200; 232,2 кг	4	4	4	НСЖ-7

Поз.	Наименование	Кол. на 2НСД1-			Обозначение документа
		-1	-2	-3	
13	Гвозди строительные				
	гвозди к 5.0×150; 0,02 кг	576	576	576	ГОСТ 4028-63
14	Шуруп путевой				
	24×170, 0,56 кг	64	64	64	ГОСТ 809-71
15	Шуруп	8	8	8	НСЖ-15
16	Шайбы пружинные путевые				
	Шайба 24; 0,07 кг	72	72	72	ГОСТ 19115-73
17	Костыли для железных				
	дорог широкой колеи				
	костыль 230, 0,51 кг	32	32	32	ГОСТ 5812-82

Инв. N подл. | Подпись и дата | Взам. инв. N

Разраб.	Патрикеев			501-01-6.89 НСД
Пров.	Леонова			
Н. контр.	Осипенко			Настил переходов для прогона скота марки 2НСД1. Спецификация

Стадия	Лист	Листов
РП	3	13

Гипропромтрансстрой

копир

формат А3

Альбом 4

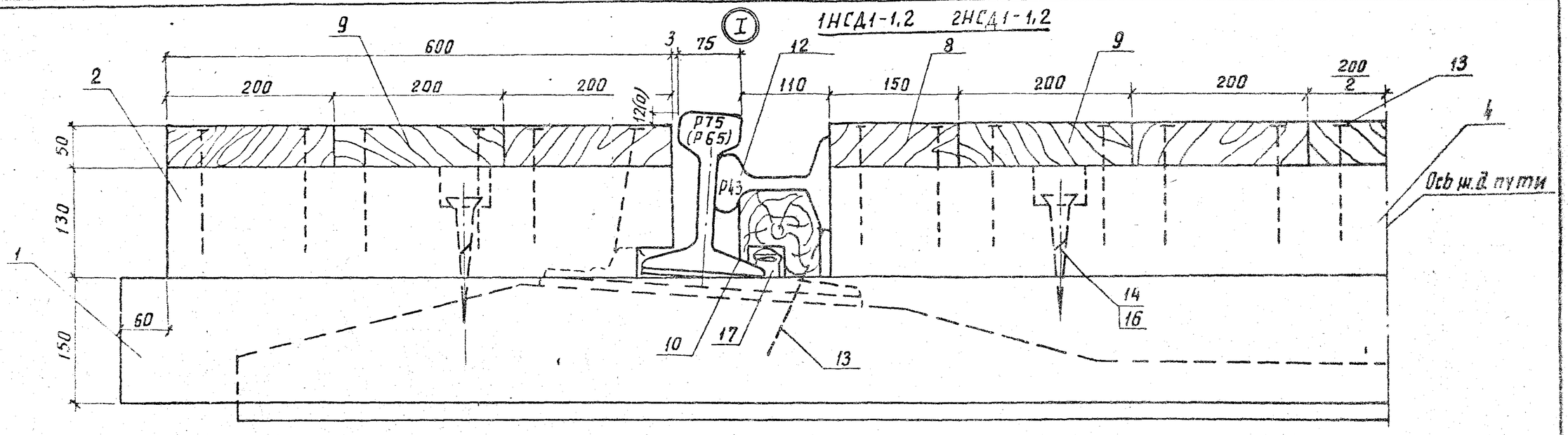

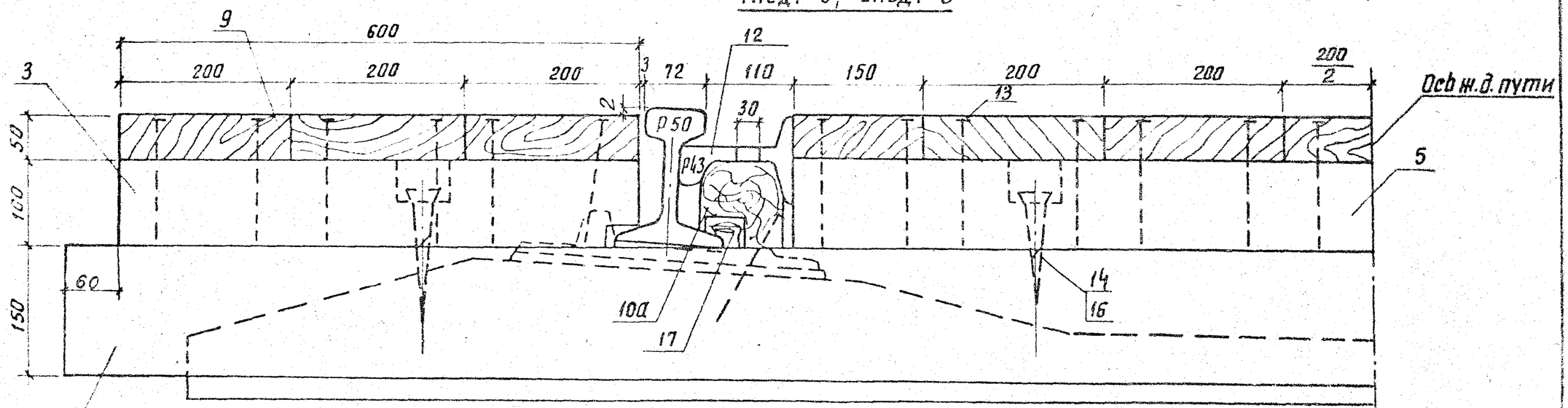

1. Доски настила и опорные бруски крепятся двумя гвоздями в каждом пересечении.
2. Лежни поз.1 крепятся к подошве рельсов (с внутренней стороны) двумя костылями поз.17.
3. Отверстия в контррельсе диаметром 30мм сверлить по месту над клеммными болтами при необходимости.

Разраб.	Патрикеев		
Пров.	Леонова		
Н.контр.	Олипенко		

501-01-6.89 НСД

Железнодорожные переезды
Путевая часть

Стадия	Лист	Листов
РП	4	13

Узел I

Гипропромтрансстрой

копир.

формат А3

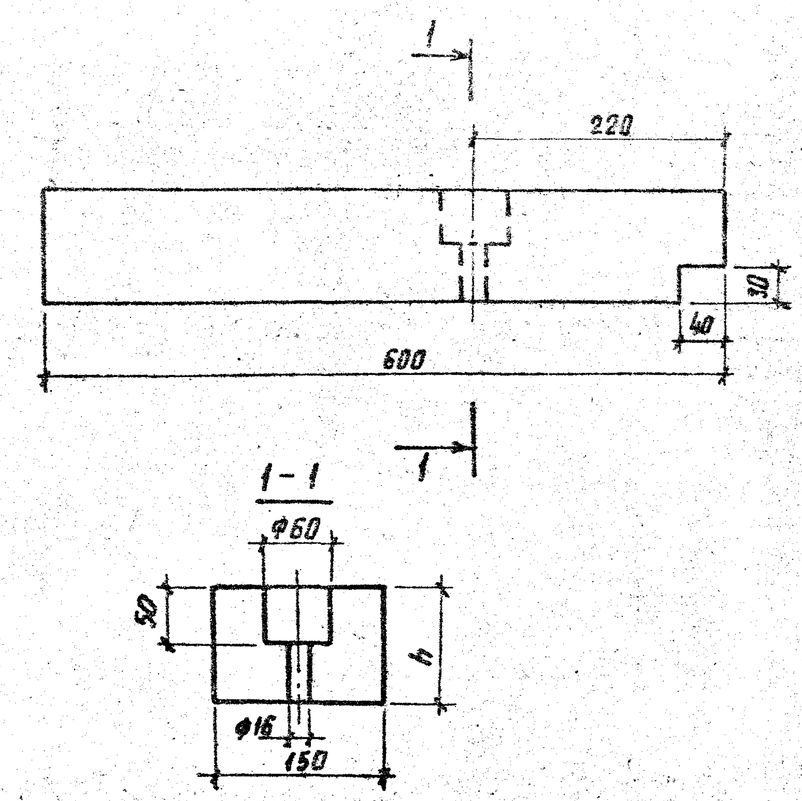

Марка бруса	h, мм	Объем, м³
БК-7	130	0,012
БК-8	100	0,009

Разраб.	Патрикеев		501-01-6.89 НСД			
Провер.	Леонова					
			Брус крайний БК-7, БК-8	Стадия	Масса	Масштаб
				РП	—	1:5
				Лист 5	Листов 13	
Н.контр.	Осипенко		Брус 150хh ГОСТ 8486-86	Гипропромтрансстрой		

Формат А3

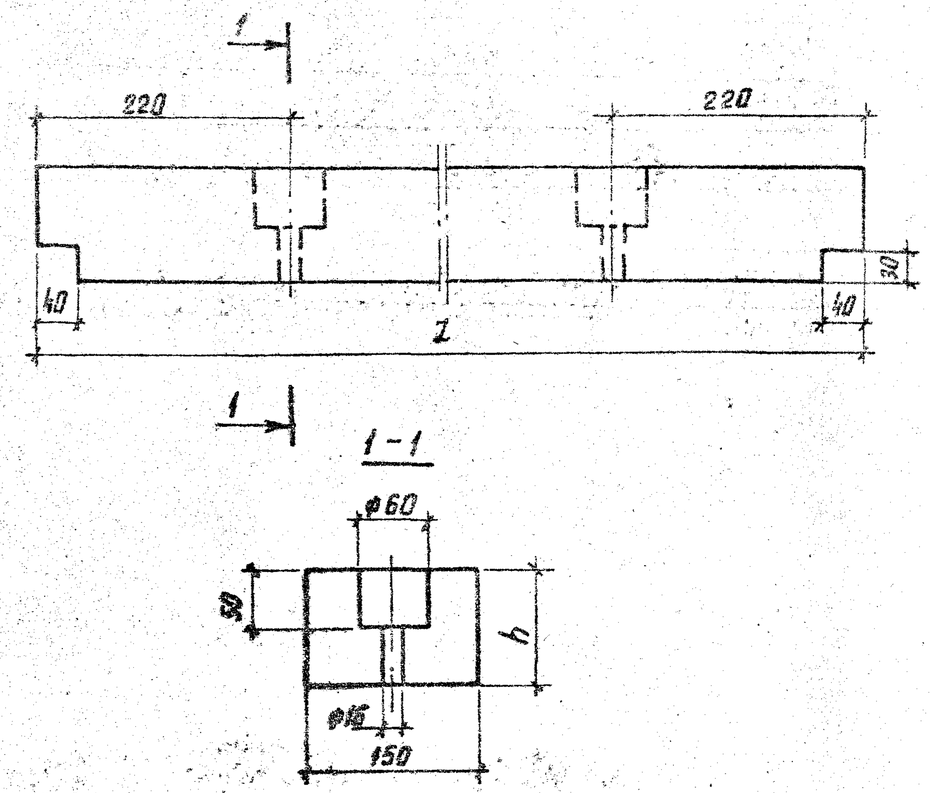

Марка бруса	Размеры, мм		Объем м³
	h	L	
БМ-7	130	2420	0,047
БМ-8	100	2430	0,036

Разраб.	Патрикеев		501-01-6.89 НСД			
Пров.	Леонова					
			Брус междупутья БМ-7; БМ-8	Стадия	Масса	Масштаб
				РП	—	1:5
				Лист 6	Листов 13	
Н.контр.	Осипенко		Брус hх150 ГОСТ 8486-86	Гипропромтрансстрой		

Формат А3

Инв. № подл. | Подпись и дата | Взам. инв. №

Альбом 4

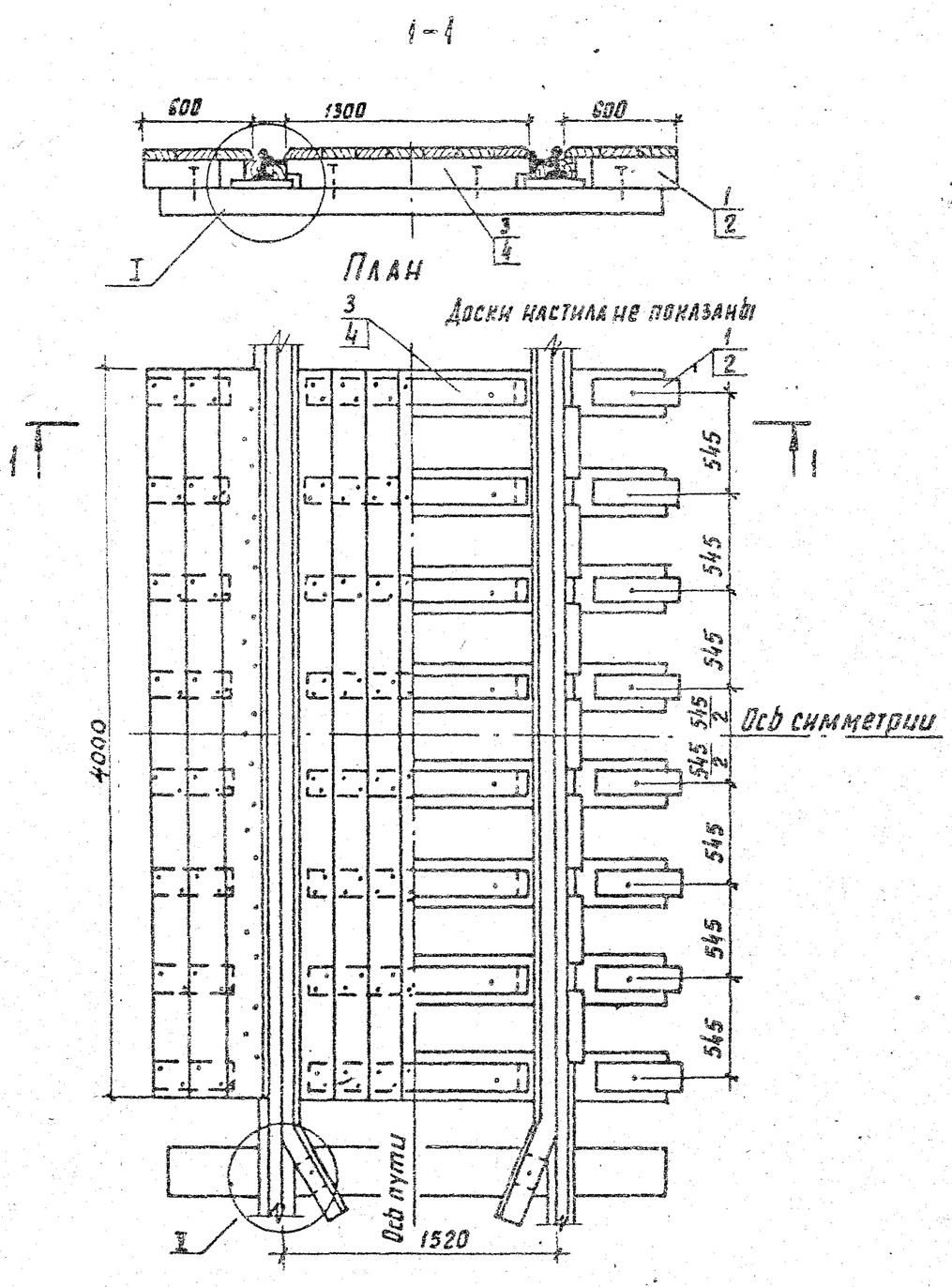

NN п/п	Наименование работ	Кол.
1	Замена существующего балласта щебеночным, $м^3$	8,6
2	Щебеночное основание, $м^3$	1,6
3	Дренажная призма, $м^3$	30,2
4	Планировка дренажной призмы, $м^2$	53,0

1. Спецификацию см. НСД-8.
2. Узел I см. НСД-11.
3. Узел V см. НСШ-7.

Разраб.	Патрикеев		501-01-6.89 НСД
Пров.	Леонова		
Н. контр.	Осипенко		Железнодорожные переезды. Путевая часть. Стадия РП. Лист 13.
			Настил переходов для прогона скота марки 1НСД2. Гипропрансстрой

Инв. № подл. | Подпись и дата | Взам. инв. №

копир. Лаф

формат А3

Альбом I

Поз.	Наименование	Кол. на 1НСД2-			Обозначение документа
		-1	-2	-3	
1	Брус крайний БК-9	16	16		НСД-12
2	Брус крайний БК-10			16	НСД-12
3	Брус средний БС-8	8	8		НСЖ-23
4	Брус средний БС-5			8	НСЖ-23
7	Доска настила ДН-3				
	50x150x4000; 0,03 м³	2	2	2	ГОСТ 8486-86
8	Доска настила ДН-4				
	50x200x4000; 0,04 м³	11	11	11	ГОСТ 8486-86
9	Брусок опорный БО-3	14	14		НСЖ-25
10	Брусок опорный БО-4			14	НСЖ-25
11	Брусок опорный БО-7	14	14		НСЖ-26
12	Брусок опорный БО-9			14	НСЖ-27
13	Брусок контррельса БКР	4	4	4	НСЖ-7
14	Контррельс Р43				
	ℓ=5200; 232,2 кг	2	2	2	НСЖ-7
15	Гвозди строительные				
	гвозди к 50x150; 0,02 кг	262	262	262	ГОСТ 4028-63

Поз.	Наименование	Кол. на 1НСД2-			Обозначение документа
		-1	-2	-3	
16	Шуруп путевой				
	24x170; 0,56 кг	32	32	32	ГОСТ 809-71
17	Шуруп	4	4	4	НСЖ-15
18	Шайбы пружинные путевые				
	шайба 24; 0,07 кг	36	36	36	ГОСТ 19115-73

Разраб.	Матрикеев		501-01-6.89 НСД
Пров.	Леонова		
Н. контр.	Осипенко		Настил переходов для прогона скота марки 1НСД2. Спецификация

Стадия	Лист	Листов
РП	8	13

Гипропромтрансстрой

Инв. № подл. | Подпись и дата | Взам. инв. №

Копир. 6 гр. Формат А3

Альбом 4

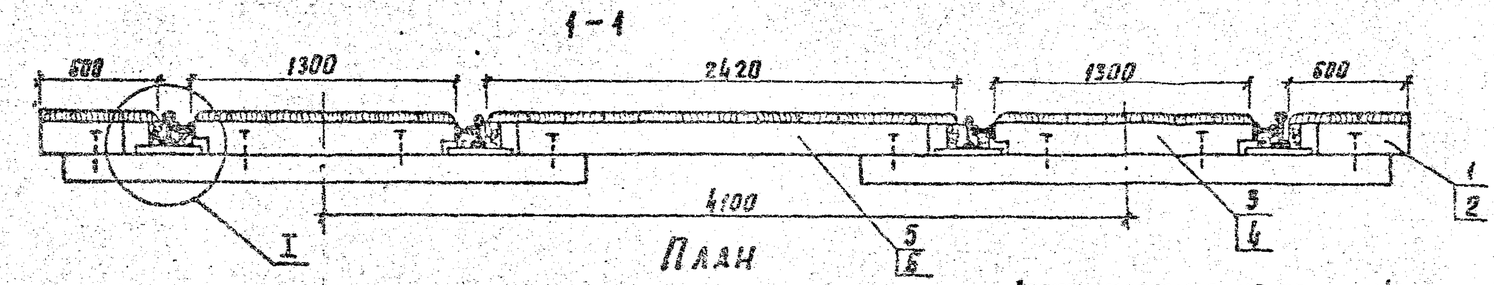

План

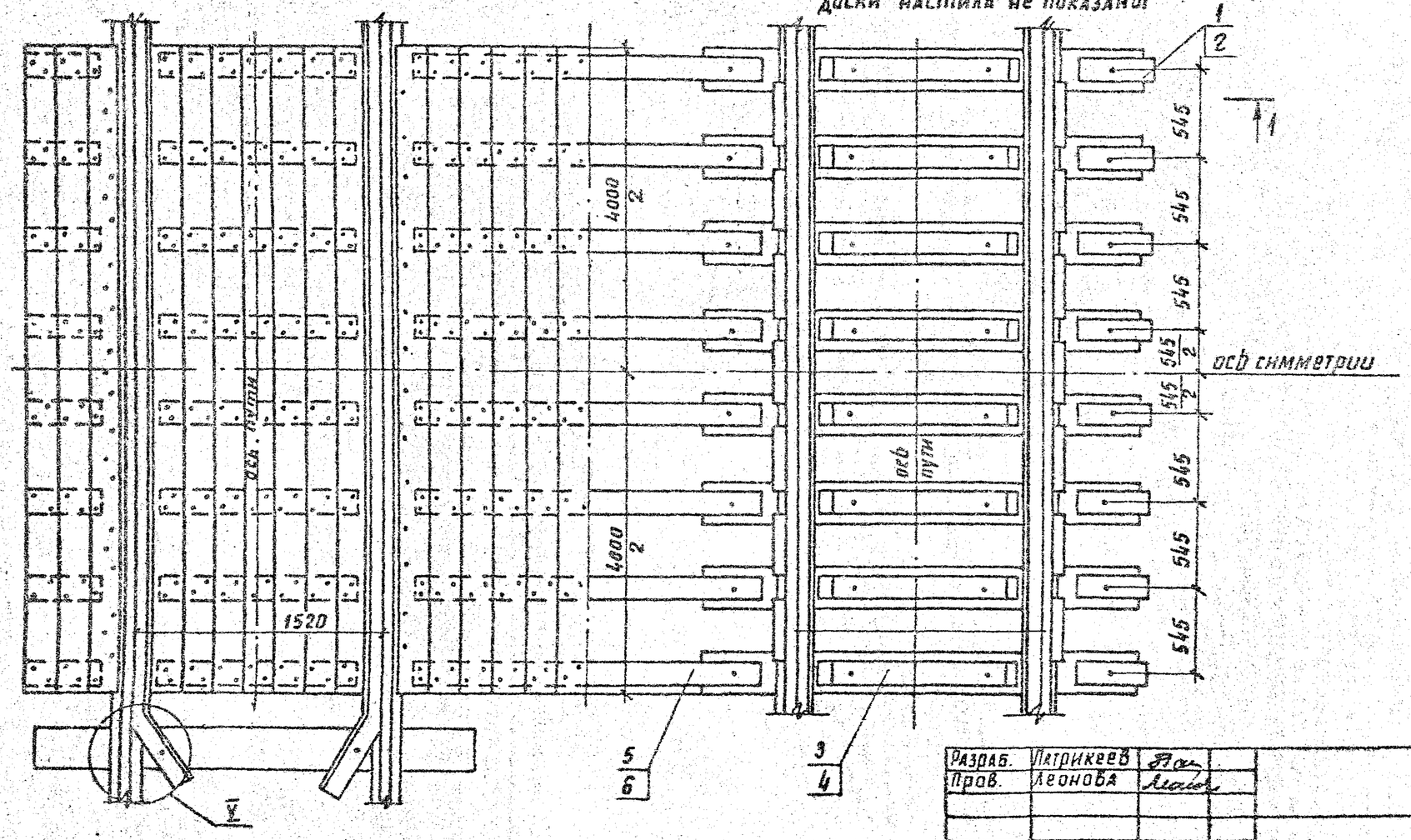

NN п/п	Наименование работ	Кол.
1	Замена существующего	,
	балласта щебеночным, $м^3$	18,1
2	Щебеночное основание, $м^3$	3,2
3	Дренажная призма, $м^3$	30,2
4	Планировка дренажной	
	призмы, $м^2$	53,0

1. Спецификацию см. НСД-10.
2. Узел I см. НСД-11.
3. Узел V см. НСН-7.

Разраб.	Патрикеев		
Пров.	Леонова		
Н.контр.	Осипенко		

501-01-6.89 НСД

Железнодорожные переезды
Путевая часть

Стадия	Лист	Листов
РП	9	15

Настил переходов для прогона скота марки 2НСД2

Гипропромтранстроя

Поз.	Наименование	Кол. на 2НСД2-			Обозначение документа
		-1	-2	-3	
1	Брус крайний БК-9	16	16		НСД-12
2	Брус крайний БК-10			16	НСД-12
3	Брус средний БС-8	16	16		НСЖ-23
4	Брус средний БС-5			16	НСЖ-23
5	Брус междупутья БМ-9	8	8		НСД-13
6	Брус междупутья БМ-10			8	НСД-13
7	Доска настила ДН-3				
	50x150x4000; 0,03 $м^3$	4	4	4	ГОСТ 8486-86
8	Доска настила ДН-4				
	50x200x4000; 0,04 $м^3$	28	28	28	ГОСТ 8486-86
9	Брусок опорный БО-3	28	28		НСЖ-25
10	Брусок опорный БО-4			28	НСЖ-25
11	Брусок опорный БО-7	28	28		НСЖ-25
12	Брусок опорный БО-9			28	НСЖ-27
13	Брусок контрельса БКР	8	8	8	НСЖ-7
14	Контрельс Р43				
	ℓ=5200; 232,2 кг	4	4	4	НСЖ-7
15	Гвозди строительные				
	гвозди К5,0x150; 0,02 кг	620	620	620	ГОСТ 4028-63

Поз.	Наименование	Кол. на 2НСД2-			Обозначение документа
		-1	-2	-3	
16	Шуруп путевой				
	24x170, 0,56 кг	64	64	64	ГОСТ 809-71
17	Шуруп	8	8	8	НСЖ-15
18	Шайбы пружинные путевые				
	шайба 24; 0,07 кг	72	72	72	ГОСТ 19115-73

Разраб.	Нагриков		501-01-6.89 НСД
Пров.	Леонова		
Н.контр.	Осипенко		Настил переходов для прогона скота марки 2НСД2. Спецификация

Стадия	Лист	Листов
РП	10	13

Гипропромтрансстрой

Копия. Ф.а.

Формат А3

Альбом 4

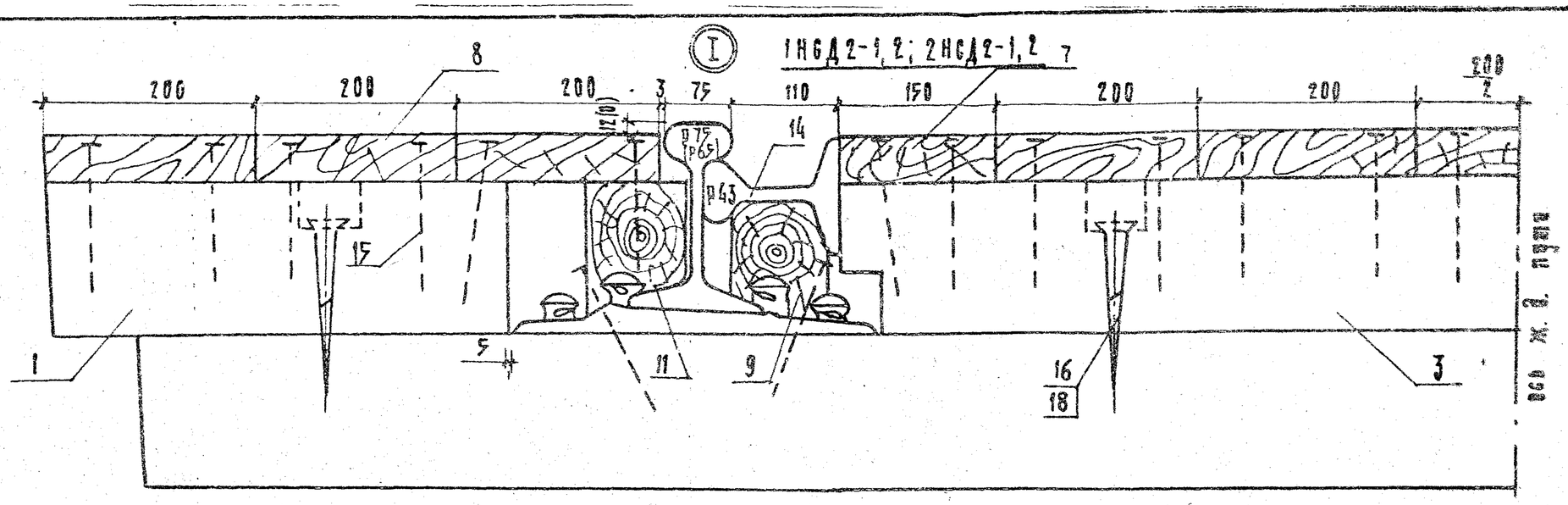

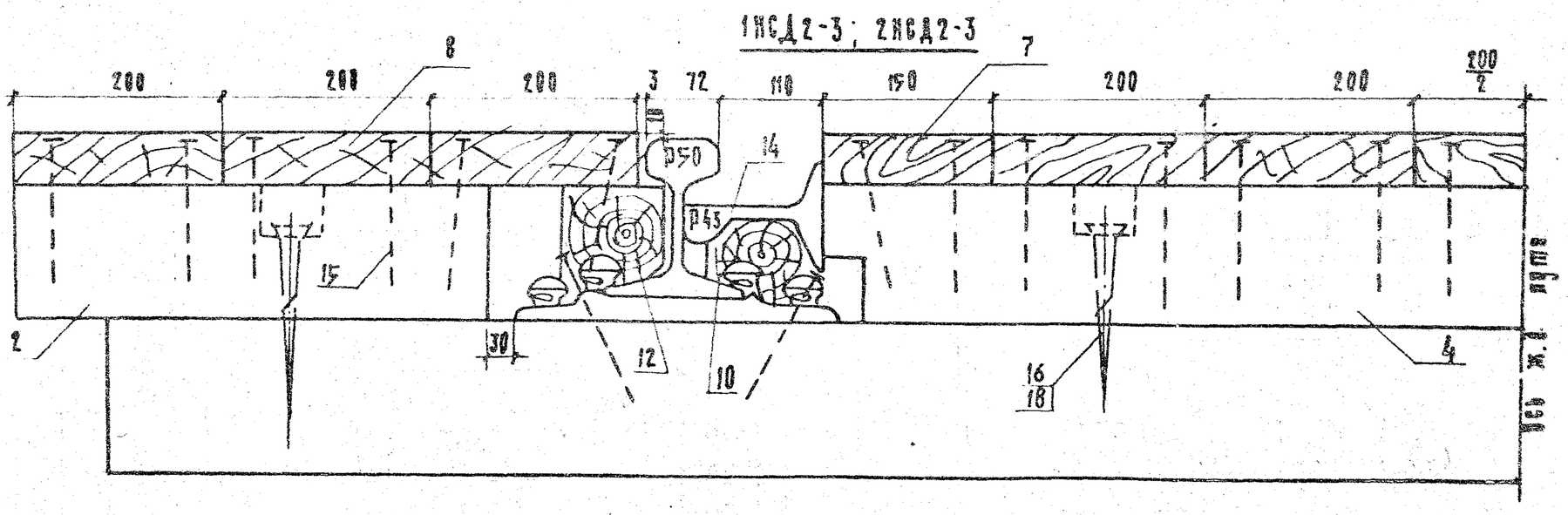

Доски настила и опорные брусья крепятся двумя гвоздями в каждом пересечении.

Разраб.	Петрикеев		901-01-6.89 НС Д
Провер.	Леонова		
Н. контр.	Шепенко		Железнодорожные переезды. Путевая часть. Узел I
			Стадия	Лист	Листов
			РП	8	
			Ленгипротрансмост

Альбом 3

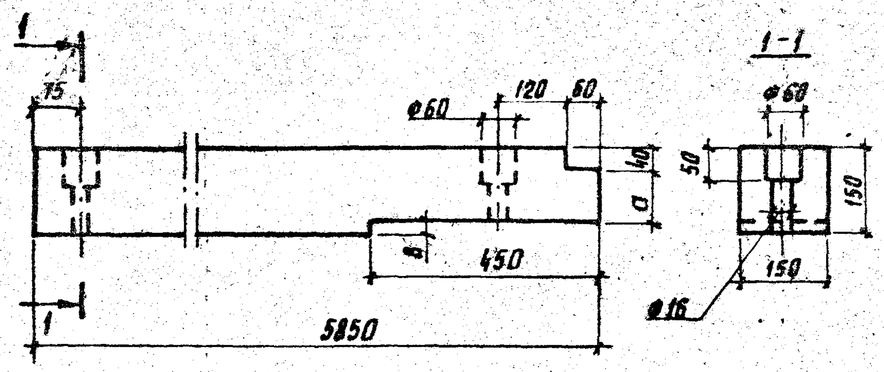

Марка бруска	Размеры, мм		Объем, $м^3$
	a	b	
БК-9	110	0	0,131
БК-10	100	10	0,131

Разраб.	Патрикеев		501-01-6.89 НДД
Пров.	Леонова		
Н.контр.	Осипенко		

Брус крайний БК-9, БК-10

Стадия	Масса	Масштаб
РП	—	1:10
Лист 11	Листов 12	

Брусок 150×150 ГОСТ 8486-86

Гипропромтрансстрой

Формат А4

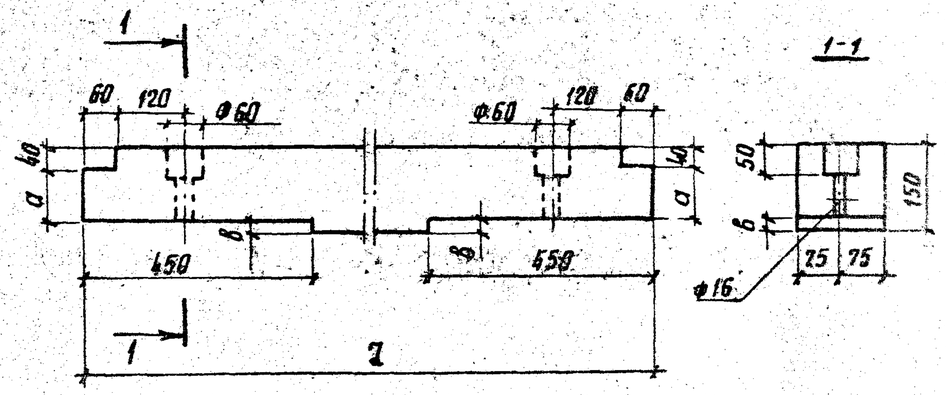

Марка бруска	Размеры, мм			Объем, $м^3$
	l	a	b	
БМ-9	2120	110	0	0,047
БМ-10	2140	105	5	0,047

Разраб.	Патрикеев		501-01-6.89 НДД
Пров.	Леонова		
Н.контр.	Осипенко		

Брус междупутья БМ-9, БМ-10

Стадия	Масса	Масштаб
РП	—	1:10
Лист 12	Листов 12	

Брусок 150×150 ГОСТ 8486-86

Гипропромтрансстрой

Инв. № подл. | Подпись и дата | Взам. инв. №

Копир. Лаз

Формат А3